L1® Compact

Portable Line Array System

Owner’s Guide

Guía de usario

Notice d’utilisation

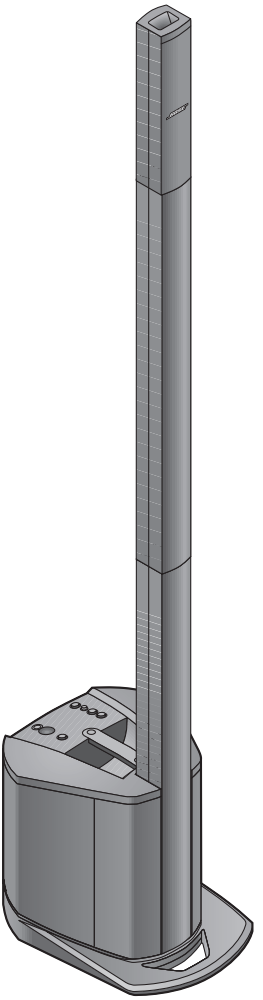

Quick setup guide

Guía rápida de instalación

Notice de montage

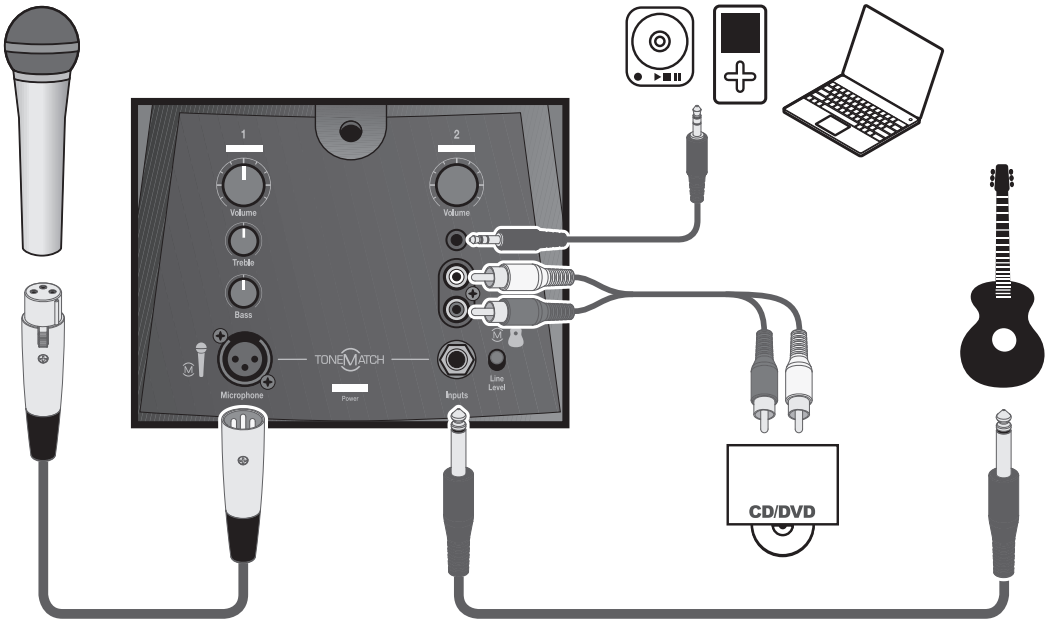

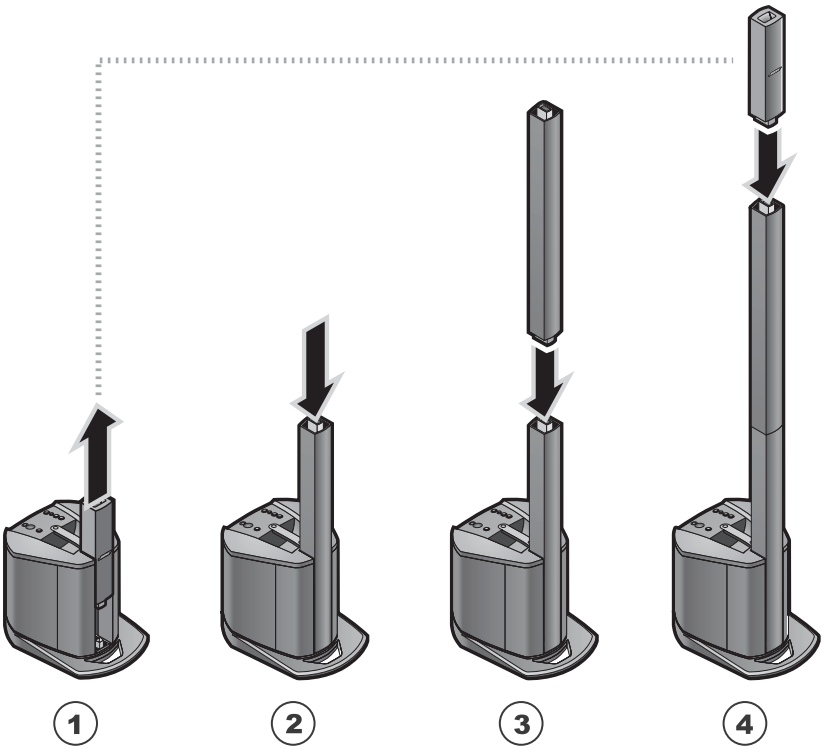
1
2
3
4

SAFETY INFORMATION

Please read this owner's guide

Please take the time to follow the instructions in this owner's guide carefully. It will help you set up and operate your system properly and enjoy its advanced features. Please save this owner's guide for future reference.

WARNING: *To reduce the risk of fire or electrical shock, do not expose the system to rain or moisture.*

WARNING: *To reduce the risk of electric shock, do not disassemble this system unless you are qualified. Refer servicing to qualified service personnel.*

CAUTION

RISK OF ELECTRICAL SHOCK
DO NOT OPEN

CAUTION: TO REDUCE THE RISK OF ELECTRIC SHOCK,
DO NOT REMOVE COVER (OR BACK).
NO USER-SERVICEABLE PARTS INSIDE.
REFER SERVICING TO QUALIFIED PERSONNEL.

AVIS

RISQUE DE CHOC ÉLECTRIQUE
NE PAS OUVRIR

ATTENTION : POUR RÉDUIRE LE RISQUE DE DÉCHARGE ÉLECTRIQUE, NE RETIREZ PAS LE COUVERCLE (OU L'ARRIÈRE). IL NE SE TROUVE À L'INTÉRIEUR AUCUNE PIÈCE POUVANT ÊTRE RÉPARÉE PAR L'USAGER. S'ADRESSER À UN RÉPARATEUR COMPÉTENT.

The lightning flash with arrowhead symbol within an equilateral triangle alerts the user to the presence of uninsulated, dangerous voltage within the system enclosure that may be of sufficient magnitude to constitute a risk of electrical shock.

The exclamation point within an equilateral triangle, as marked on the system, is intended to alert the user to the presence of important operating and maintenance instructions in this owner's guide.

CAUTION: *This product shall be connected to a mains socket outlet with a protective earthing connection.*

CAUTION: *Make no modifications to the system or accessories. Unauthorized alterations may compromise safety, regulatory compliance, and system performance.*

CAUTION: *Do not place any naked flame sources, such as lighted candles, on or near the apparatus.*

CAUTION: *Where the mains plug is used as the disconnect device, such disconnect device shall remain readily operable.*

Note: *The product must be used indoors. It is neither designed nor tested for use outdoors, in recreation vehicles, or on boats.*

CE This product conforms to all EU Directive requirements as applicable by law. The complete Declaration of Conformity can be found at www.Bose.com/static/compliance.

WARNING: *Do not expose this apparatus to dripping or splashing and do not place objects filled with liquids, such as vases, on or near the apparatus As with any electronic products, use care not to spill liquids into any part of the system. Liquids can cause a failure and/or a fire hazard.*

Japan only:

Note: *Provide an earth connection before the main plug is connected to the mains.*

©2009 Bose Corporation. No part of this work may be reproduced, modified, distributed, or otherwise used without prior written permission.

IMPORTANT SAFETY INSTRUCTIONS

1. **Read these instructions.**
2. **Keep these instructions.**
3. **Heed all warnings.**
4. **Follow all instructions.**
5. **Do not use this apparatus near water.**
6. **Clean only with a dry cloth.**
7. **Do not block any ventilation openings. Install in accordance with the manufacturer's instructions.**
8. **Do not install near any heat sources, such as radiators, heat registers, stoves, or other apparatus (including amplifiers) that produce heat.**
9. **Do not defeat the safety purpose of the polarized or grounding-type plug. A polarized plug has two blades with one wider than the other. A grounding-type plug has two blades and a third grounding prong. The wider blade or third prong is provided for your safety. If the provided plug does not fit into your outlet, consult an electrician for replacement of the obsolete outlet.**
10. **Protect the power cord from being walked on or pinched, particularly at plugs, convenience receptacles, and the point where they exit from the apparatus.**
11. **Only use attachments/accessories specified by the manufacturer.**
12. **Use only with the cart, stand, tripod, bracket, or table specified by the manufacturer or sold with the apparatus. When a cart is used, use caution when moving the cart/apparatus combination to avoid injury from tip-over.**

13. **Unplug this apparatus during lightning storms or when unused for long periods of time.**
14. **Refer all servicing to qualified service personnel. Servicing is required when the apparatus has been damaged in any way, such as power-supply cord or plug is damaged, liquid has been spilled or objects have fallen into the apparatus, the apparatus has been exposed to rain or moisture, does not operate normally, or has been dropped.**
15. **To prevent risk of fire or electric shock, avoid overloading wall outlets, extension cords, or integral convenience receptacles.**
16. **Do not let objects or liquids enter the product –** as they may touch dangerous voltage points or short-circuit parts that could result in a fire or electric shock.
17. **See product enclosure for safety-related markings.**
18. **Use proper power sources –** Plug the product into a proper power source, as described in the operating instructions or as marked on the product.
19. **Apparatus shall not be exposed to dripping or splashing, and no objects filled with liquids, such as vases, shall be placed on the apparatus.**
20. **No naked flame source, such as lighted candles, should be placed on or near the apparatus.**
21. **Power LED –** Indicates power status. Blue: Power on.

Information about products that generate electrical noise

This equipment has been tested and found to comply with the limits for a Class A digital device, pursuant to Part 15 of the FCC rules. These limits are designed to provide reasonable protection against harmful interference in a commercial environment. This equipment generates, uses, and can radiate radio frequency energy and, if not installed and used in accordance with the instructions, may cause harmful interference to radio communications. Operation of this equipment in a residential area is likely to cause harmful interference, in which case the user will be required to correct the interference at his own expense.

This product complies with the Canadian ICES-003 Class A specifications.

CONTENTS

INTRODUCTION 1

Welcome . . . 1
Features and benefits . . . 1
Product overview . . . 2

SYSTEM SETUP 3

System configurations . . . 3
Setting up the system . . . 4
Setting up in the collapsed position . . . 4
Setting up in the extended position . . . 4
Extending the Loudspeaker Array . . . 5
Connecting power to the system . . . 5

OPERATING INFORMATION 6

Connections and controls . . . 6
Rear panel outputs . . . 7
Plugging in your sources . . . 7
Setting the Channel 1 (microphone) controls . . . 8
Setting the Channel 2 controls . . . 8
Applying the acoustic guitar ToneMatch® preset . . . 9
Connection scenarios . . . 9
Classroom . . . 9
Presentations . . . 10
Solo musical performances . . . 11
DJ events . . . 11
Advanced setup using the T1 ToneMatch® audio engine . . . 12
Single musician . . . 12
Multiple musicians . . . 13
Mixed setup . . . 13

CARE AND MAINTENANCE 14

Caring for your product . . . 14
Cleaning . . . 14
Troubleshooting . . . 14
Bose® Community Message Board . . . 15
Getting service . . . 15
Accessories . . . 15
Limited Warranty and Registration . . . 16
What you must do to obtain Limited Warranty Service: . . . 16
Technical Information . . . 17
Mechanical . . . 17
Electrical . . . 17
Audio Input/Output . . . 17

INTRODUCTION

Welcome

Thank you for purchasing the Bose® L1® *Compact* Portable Line Array System. Whether you are a musician amplifying your instruments, a mobile DJ entertaining an audience, or the host of your own special event, this system will provide quality sound for audiences of approximately 100 people.

This owner's guide provides detailed setup and operating instructions for your L1® *Compact* system and explains how to connect to a variety of audio sources. For additional information on using this system, including tips, techniques, and frequently asked questions, please visit www.Bose.com/musicians on the Internet.

Features and benefits

- **Carry it in one trip** – The entire system is light enough to be carried in a single trip.
- **Set it up in one minute** – The interlocking components of the L1® *Compact* system allow system setup in less than a minute. There are no external speaker wires required. An integrated bass enclosure with an intuitive user interface eliminates the need for separate components.
- **Fill the room with one system** – Whether you're performing live or playing back prerecorded music, whether you're performing in a coffeehouse or a 100-seat room, Bose® Spatial Dispersion™ loudspeaker technology provides nearly 180° of tonally balanced sound coverage so there are no dead spots.
- **PA and monitor combined** – Audience members enjoy a more consistent and intimate listening experience because the system sets up behind the performer and serves as both the monitor for the stage and amplification system for the audience. The performer alone controls the sound.
- **Versatility** – In addition to musical performances, the L1® *Compact* provides quality sound for a wide variety of general-purpose uses including presentations, celebrations, speeches, and music playback for about 100 people.
- **Integrated ToneMatch® signal processing** – Provides a high level of tone customization on your microphone or instrument to provide a listening experience that most musicians only achieve using a recording studio.
- **Two setup options** – The L1® *Compact* system can be used in either the collapsed position for smaller audiences or extended positions for larger audiences.

Product overview

The L1® *Compact* Portable Line Array System is shipped in two cartons. Carefully unpack the cartons and check that you have all the items listed on this page.

WARNING: *To avoid danger of suffocation, keep the plastic bags out of the reach of children.*

The L1® *Compact* system consists of:

- L1® *Compact* Power Stand
- L1® *Compact* Loudspeaker Array
- L1® *Compact* Extensions

The L1® *Compact* system comes with a slipcover for the Power Stand and a padded carry bag for the L1® *Compact* Extensions.

Power stand carton	Extensions carton
L1® *Compact* Power Stand with Loudspeaker Array 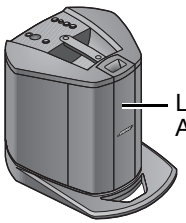 	L1® *Compact* Extensions 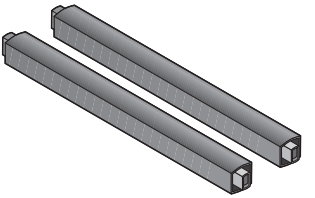
AC power cord 	Extensions carry bag 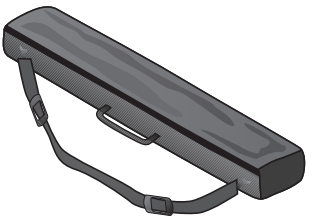
Power Stand slipcover 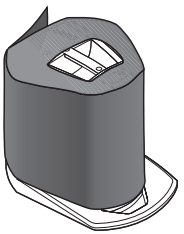	

For a complete list of optional equipment and accessories, please visit: www.Bose.com/musicians.

System configurations

You can set up the versatile L1® *Compact* system in two unique positions. The examples below will help you quickly identify the position that can work best for you.

Collapsed position

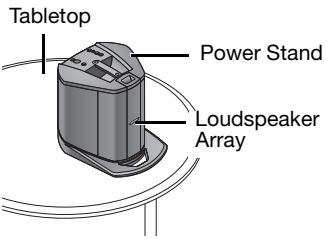

Smaller audiences

- Intimate acoustic performances
- Music playback
- Presentations
- Speeches

Extended position

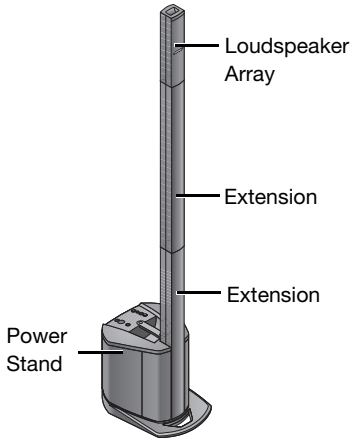

Larger audiences

- Musical performances – auditorium/coffeehouse
- DJ events
- Announcements – larger spaces

The L1® *Compact* Extensions are not required when using the L1® *Compact* Portable Line Array System in the collapsed position. They are included for situations where you need to elevate the Loudspeaker Array to project sound to larger audiences.

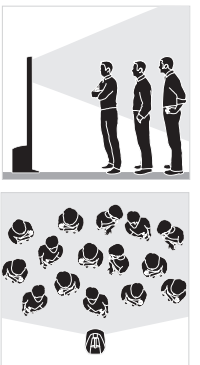

Setting up the system

Before making any connections, you should set the L1® *Compact* Portable Line Array System up either in the collapsed position (the system is shipped in the collapsed position) or the extended position.

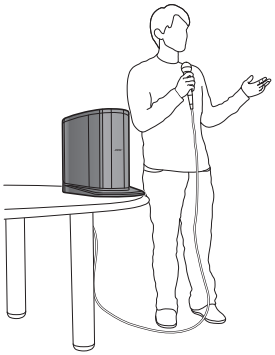

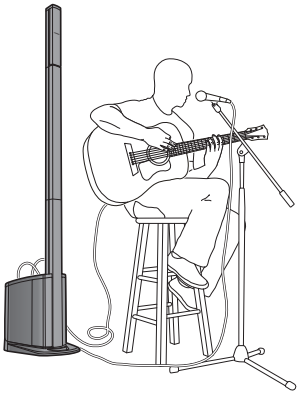

Setting up in the collapsed position

To get the most sound quality and ensure that seated audience members enjoy the full frequency range of the system, position it on a table (shown above) at ear-level or at the front edge of a stage (not shown). This will allow sound to project clearly and evenly throughout the audience.

Setting up in the extended position

In larger rooms, or with larger audiences where the sound could be blocked by obstacles, it is best to set up the L1® *Compact* Portable Line Array System in the extended position.

Extending the Loudspeaker Array

Once you have set the system in place:

1. Slide the Loudspeaker Array up and out of the Power Stand and temporarily lay it aside.

   Note: *The two L1® Compact Extensions are identical to each other. Either one can be used on the top or bottom, but if one extension is used, both must be used.*

2. Align the plug on the bottom of the Extension with the socket on the Power Stand, then slide the extension into the power stand.

   Be sure to fully insert the extension into the Power Stand socket to assure stability and a good connection.

3. Align the remaining Extension and push it firmly in place.
4. Align the Loudspeaker Array and push it firmly in place.

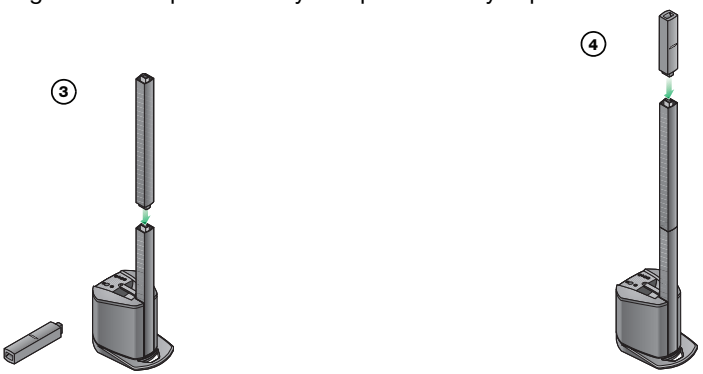

Connecting power to the system

1. Make sure the power switch is off (down position).
2. Plug one end of the power cord into the connector on the power stand.
3. Plug the other end into a live electrical receptacle.

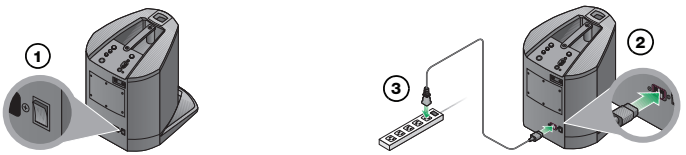

4. Before turning the system on, connect your sound sources. See “Operating Information” on page 6, and “Plugging in your sources” on page 7.

Operating Information

Connections and controls

The power stand control panel provides all the necessary connectors, controls, and indicators for operation.

Channel 1 (Microphone input)

The channel 1 input is for use only with a microphone. Integrated ToneMatch® signal processing provides a high level of tone customization to provide a listening experience that most musicians can only achieve using a recording studio.

1. **Signal/Clip indicator –** Displays the input signal status in color.
   - Green: Input signal present
   - Red: Input signal clipping
2. **Volume control –** Adjusts the volume of your microphone.
3. **Treble control –** Adjusts the amount of treble on your microphone.
4. **Bass control –** Adjusts the amount bass on your microphone.
5. **Microphone input** – Analog input for connecting a balanced XLR microphone cable. A ToneMatch® microphone preset is built in.

Channel 2 (Utility channel – multiple input)

6. **Signal/Clip indicator –** Displays the input signal status in color.
   - Green: Input signal present
   - Red: Input signal clipping
7. **Volume control** – Adjusts the overall volume of all input sources connected to Channel 2.
8. **⅛-inch (3.5 mm) stereo input –** Analog input for connecting audio sources such as portable mp3 players, satellite radio, laptop computers, video projectors, and smart boards.
9. **RCA stereo input –** Analog input for connecting audio sources such as DVD players, VCR players, video game consoles, DJ mixers, Keyboards and other instruments. For best results, connect both the left and right signals.
10. **¼-inch input –** Balanced analog input for connecting guitars and other instruments. Accepts either ¼-inch TRS balanced or TS unbalanced cables.
11. **ToneMatch® switch –** When connecting an acoustic guitar to the ¼-inch input, move the switch to the Ⓜ position to enable a ToneMatch® preset. When connecting anything other than an acoustic guitar to the ¼-inch input, move the switch down to the Line Level position.
12. **Power LED –** Indicates power status.
    Blue: Power on

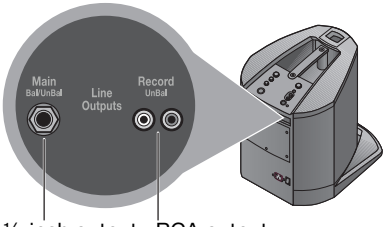

¼-inch output RCA output

Rear panel outputs

¼-inch output – Mono analog output that accepts either ¼ inch TRS balanced or TS unbalanced cables. Can be used to link multiple L1® *Compact* systems together by connecting the ¼-inch output from one L1® *Compact* system to the ¼-inch input (Channel 2) on a second L1® *Compact* system. This will provide additional coverage in larger spaces. You can also use the ¼-inch output to connect to a house PA system and use the L1® *Compact* system as your personal monitor.

Note: *Using a TS unbalanced cable will result in a drop in the audio level of -6dBu.*

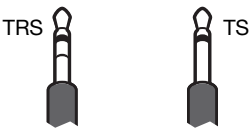

RCA output – Mono line level analog output for connecting audio devices such as CD recorders and flash recorders. For best results, connect both the left and right signals.

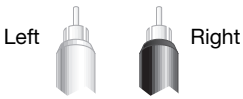

Plugging in your sources

Before plugging in a sound source, adjust the channel's **Volume** control fully counterclockwise.

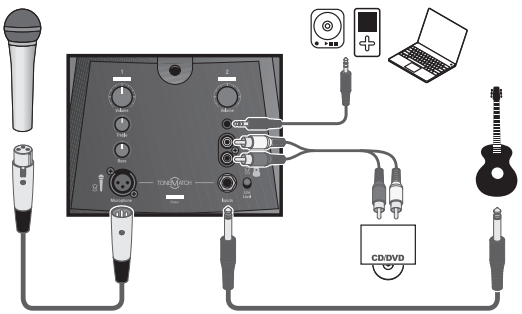

Setting the Channel 1 (microphone) controls

Channel 1 is only intended for use with a dynamic handheld microphone. Do not connect any other sources to this input.

1. Before using the microphone, adjust the Channel 1 **Volume** control fully counter-clockwise.
2. While speaking into the microphone, adjust the **Volume** control to the desired level.

   For best results, keep the microphone close to your lips when speaking. Holding the microphone more than 3 inches (7.6 cm) away from your lips when speaking will lead to less overall volume and may impact overall clarity.

   The Channel 1 Microphone Input is equipped with an integrated ToneMatch® preset to automatically optimize the sound of your microphone.
3. Adjust the **Treble** and **Bass** controls to make further refinements based on your personal preference.

Setting the Channel 2 controls

When connecting an audio source to any of the Channel 2 inputs, follow these steps to adjust the volume.

1. On the power stand, adjust the Channel 2 **Volume** control fully counterclockwise.
2. Connect the audio source to the appropriate Channel 2 input.

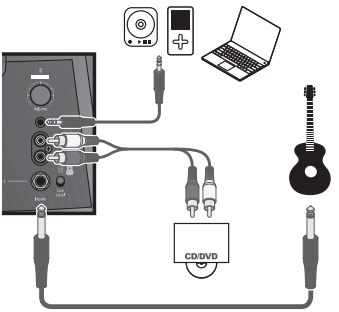

3. Turn the Channel 2 **Volume** control clockwise until the volume indicator glows green or yellow.

   If the volume indicator steadily glows red, decrease the volume.

   Note: *You can connect multiple audio sources, one to each of the Channel 2 Inputs, at the same time. However, you must then adjust the volume on each source device to achieve the mix you desire.*

Applying the acoustic guitar ToneMatch® preset

You can access the ToneMatch® preset by plugging into the ¼-inch input on Channel 2 and moving the ToneMatch® switch to the Ⓜ position. The ToneMatch® preset is designed specifically for use with an acoustic guitar.

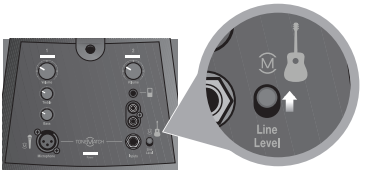

Note: *The ToneMatch® preset switch only affects the ¼-inch input. Sound from devices connected to the ⅛-inch stereo input and the RCA stereo input are not affected.*

Connection scenarios

There are many ways to connect and use the L1® *Compact* system. The following pages show a few examples of typical scenarios.

Classroom

A typical setup scenario for a classroom could include a DVD player connected to the L1® *Compact* system.

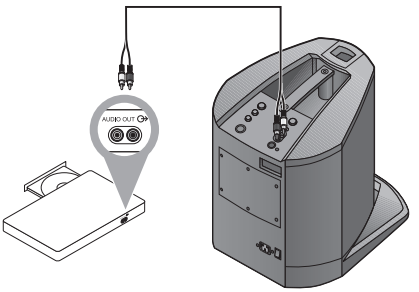

Presentations

Connect the audio output from your laptop computer and deliver multimedia presentations.

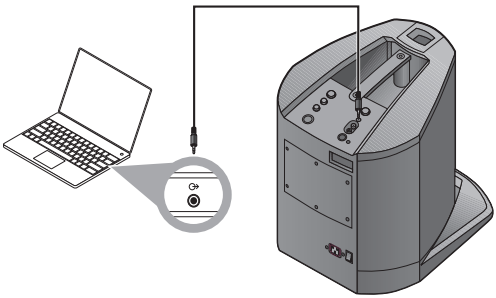

Within auditoriums, the setup could include two L1® *Compact* systems, several microphones, and a small mixer.

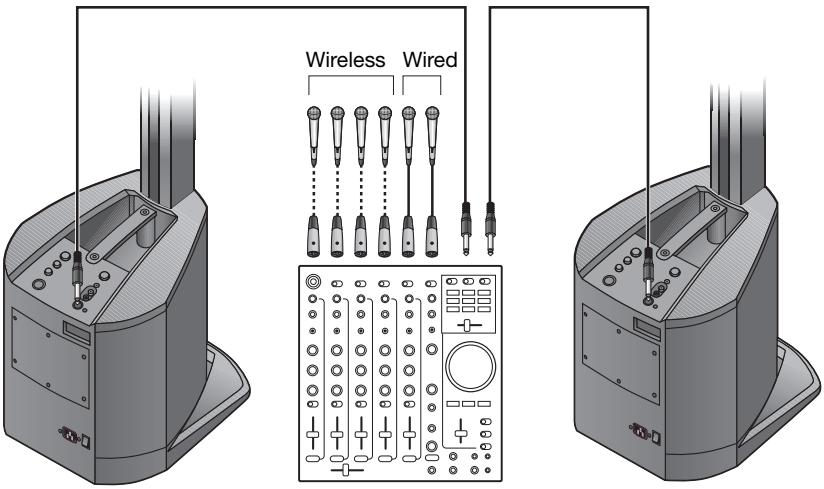

Solo musical performances

The multiple inputs on the L1® *Compact* system allow a soloist to connect a vocal microphone, musical instrument, and backing tracks.

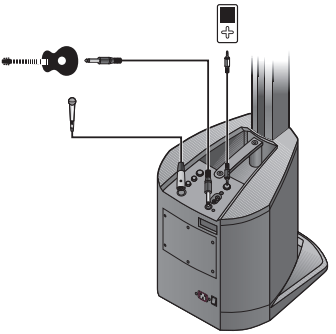

DJ events

DJs use multiple input sources (CD player, MP3 player, etc.) plugged into a mixer. In this scenario, two mixer outputs are fed into two L1® *Compact* systems for stereo sound.

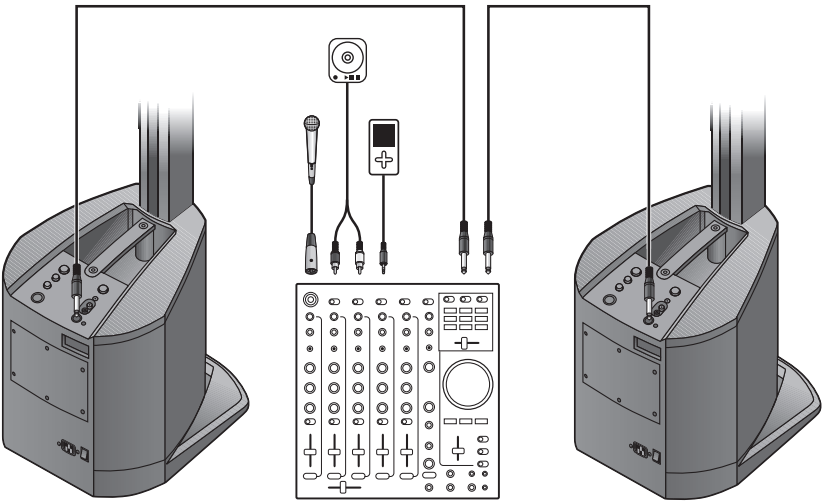

Advanced setup using the T1 ToneMatch® audio engine

For more demanding performances, a musician can add the optional T1 ToneMatch® audio engine to his or her setup. The T1 offers expanded inputs and outputs, access to quality effects, dynamics processing, and our most advanced tone-shaping library. In addition, the T1 ToneMatch® audio engine provides additional input/output capabilities.

The optional T1 ToneMatch® audio engine requires the optional power supply. To learn more about the T1 ToneMatch® audio engine, please visit www.Bose.com/musicians.

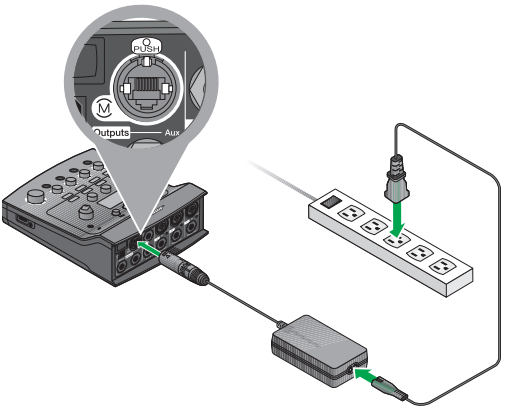

Single musician

A single musician could add a microphone and T1 ToneMatch® audio engine to their setup.

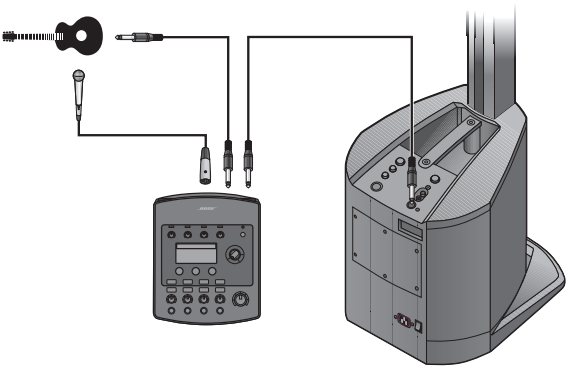

Multiple musicians

In this scenario, a keyboard-guitar duo sings and plays through a single T1 ToneMatch® audio engine and an L1® *Compact* system.

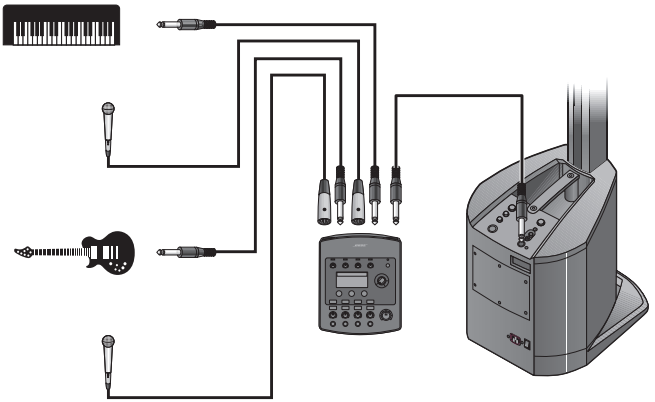

Mixed setup

A more elaborate multiple musician setup could be as shown below. This scenario employs two L1® *Compact* systems and a T1 ToneMatch® audio engine.

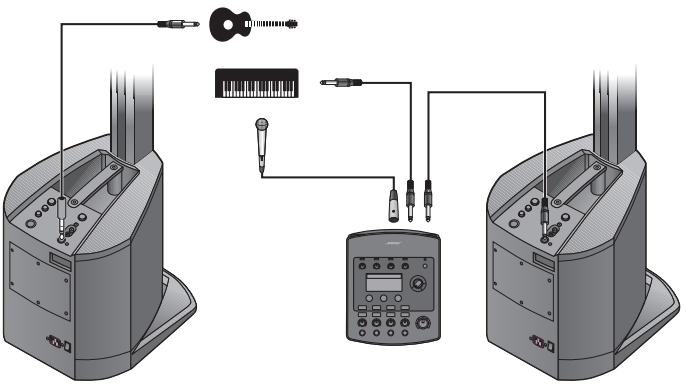

Care and Maintenance

Caring for your product

Cleaning

- Clean the product enclosures using only a soft, dry cloth.
- Do not use any solvents, chemicals, or cleaning solutions containing alcohol, ammonia, or abrasives.
- Do not use any sprays near the product or allow liquids to spill into any openings.
- If necessary, you may carefully vacuum the grille of the L1® *Compact* Power Stand.

Troubleshooting

If you experience problems while using this product, try the following solutions.

Recommended troubleshooting tools

- Spare AC power cord
- XLR and ¼-inch phone plug cables

Problem	*What to do*
System is plugged in, power switch is on, but power LED is off	• Make sure you are using the included L1® *Compact* Power Stand power cable. • Make sure the power cable is fully engaged into both the Power Stand and the AC outlet. • Make sure you have power at the AC outlet. Try operating a lamp or other equipment from the same AC outlet. • Try a different power cable. • If available, try a different Power Stand.
Power LED is on, but no sound	• Make sure the **Volume** control is turned up on the Power Stand. • Make sure the volume control is turned up on your instrument. • Make sure your instrument or audio source is plugged into the appropriate input jack. • Connect your instrument or audio source to the Power Stand using a different cable.
Middle to high frequencies absent from the L1® *Compact* Loudspeaker Array	• When in the collapsed position, always place the system on a tabletop so it is level with the listeners' ears. • Make sure the L1® *Compact* Extensions and L1® *Compact* Loudspeaker Array are firmly seated in their connectors. • Make sure connections are not bent or broken. • Try cleaning the contacts on the loudspeaker top and bottom with electronic contact spray cleaner.
Instrument or audio source sounds distorted	• Lower the volume of the connected audio source. • If you are connecting an external mixer, make sure the equalization controls for low, mid, and high on the mixer are set to mid position. • Reduce the output of the mixer.
Microphone is encountering feedback	• Position the microphone so it is not pointing directly at its respective L1® *Compact* Loudspeaker array. • Try positioning the microphone so it nearly touches your lips. • Try a different microphone. • Try a different position for the L1® *Compact* Portable Line Array System and/or vocalist on stage. • Increase the distance from the loudspeaker to the microphone. • If using a vocal effects processor, make sure it is not contributing to the feedback.

Bose® Community Message Board

To interact with other L1® product owners and for tips on getting the most out of your L1® *Compact* Portable Line Array System, please visit the Bose® Musicians Community Message Board at: http://Bose.infopop.cc/eve.

Getting service

For additional help in solving problems, contact the Bose® Live Music Customer Service Product and Technical Support Team at (877) 335-2673 or visit our support area online at www.Bose.com/musicians.

Accessories

Visit www.Bose.com/musicians, or call (800) 905-0886 for accessory information.

Limited Warranty and Registration

Your L1® *Compact* Portable Line Array System is covered by a limited transferable warranty. Details of the limited warranty are provided on the product registration card that is included in the carton. Please refer to the card for instructions on how to register. Failure to register will not affect your limited warranty rights.

What you must do to obtain Limited Warranty Service:

Return product, with proof of purchase from an authorized Bose® dealer, using the following procedures:

1. Contact the Bose organization in your country/region (visit Global.Bose.com for Bose contact information in your country/region) for specific return and shipping instructions;
2. Label and ship the product, freight prepaid, to the address provided by the authorized service facility; and
3. Place any necessary return authorization number prominently on the outside of the carton. Cartons not bearing a return authorization number, where required, will be refused.

The L1® *Compact* Portable Line Array System is covered by patents issued or pending in the U.S. and other countries.

Serial numbers and product registration

Now is a good time to record the serial numbers of your system here and on your product registration card.

L1® *Compact* Loudspeaker Array _____

L1® *Compact* Power Stand_____

L1® *Compact* Extensions _____

Bose recommends that you keep your sales receipt together with this guide.

Technical Information

Mechanical

Part	*Dimensions*	*Weight*
L1® *Compact* Power Stand with Loudspeaker Array	16½" H x 13¼" W x 16¾" D (41.8 cm x 33.9 cm x 42.6 cm)	24.6 lbs. (11.2 kg)
L1® *Compact* Loudspeaker Array	16" H x 2¾" W x 2¾" D (40.8 cm x 7 cm x 7.1 cm)	3.0 lbs. (1.35 kg)
L1® *Compact* Extensions (2)	32½" H x 2¾" W x 2¾" D (83 cm x 7 cm x 7.1 cm)	2.3 lbs. (1.05 kg) each
Collapsed position (assembled)	16½" H x 13¼" W x 16¾" D (41.8 cm x 33.9 cm x 42.6 cm)	24.6 lbs. (11.2 kg)
Extended position (assembled)	78½" H x 13¼" W x 16¾" D (199.5 cm x 33.9 cm x 42.6 cm)	29.2 lbs. (13.3 kg)

Shipping Cartons	*Weight*
L1® *Compact* loudspeakers	30.4 lbs. (13.8 kg)
L1® *Compact* extensions	7.5 lbs. (3.4 kg)

Electrical

- AC power rating
  100-240V ∿ 50/60Hz 200W max
- Peak inrush current
  230V: 18.2 Amps
  120V: 9.7 Amps

BOSE, L1, and TONEMATCH are registered trademarks of Bose Corporation in the U.S. and other countries.

INFORMACIÓN DE SEGURIDAD

Lea esta guía del usuario

Dedique el tiempo que sea necesario para seguir atentamente las instrucciones de esta guía del usuario, que le ayudará a configurar y utilizar correctamente el sistema y a disfrutar de todas sus funciones avanzadas. Guarde esta guía del usuario para utilizarla como material de referencia en el futuro.

ADVERTENCIA: *Con el fin de reducir el riesgo de descargas eléctricas, no exponga el sistema a la lluvia o la humedad.*

ADVERTENCIA: *Para reducir el riesgo de descargas eléctricas, no desmonte el sistema si no es usted un técnico cualificado. Las reparaciones debe llevarlas a cabo personal cualificado.*

CAUTION

RISK OF ELECTRICAL SHOCK
DO NOT OPEN

CAUTION: TO REDUCE THE RISK OF ELECTRIC SHOCK,
DO NOT REMOVE COVER (OR BACK).
NO USER-SERVICEABLE PARTS INSIDE.
REFER SERVICING TO QUALIFIED PERSONNEL.

PRECAUCIÓN

RIESGO DE DESCARGA ELÉCTRICA
ABSTÉNGASE DE ABRIR

PRECAUCIÓN: PARA REDUCIR EL RIESGO DE SUFRIR
DESCARGAS ELÉCTRICAS, ABSTÉNGASE DE ABRIR
LA TAPA (O LA PARTE POSTERIOR). EL INTERIOR NO
CONTIENE PIEZAS DE UTILIDAD PARA EL USUARIO.
ENCARGUE TODO SERVICIO AL PERSONAL CUALIFICADO.

El símbolo de relámpago con una flecha dentro de un triángulo equilátero indica al usuario que la caja del sistema puede contener una tensión sin aislar de magnitud suficiente para constituir un riesgo de descarga eléctrica.

El signo de exclamación dentro de un triángulo equilátero, tal como aparece marcado en el sistema, avisa al usuario de que existen instrucciones de operación y mantenimiento importantes en esta guía del usuario.

PRECAUCIÓN: *Este producto se debe conectar a una toma de la red eléctrica con una conexión de tierra que sirva de protección.*

PRECAUCIÓN: *No realice modificaciones en el sistema o los accesorios. Las alteraciones no autorizadas pueden comprometer aspectos de seguridad, cumplimiento normativo y rendimiento del sistema.*

PRECAUCIÓN: *No coloque sobre el aparato o cerca de éste llamas vivas, por ejemplo, velas.*

PRECAUCIÓN: *Si se utiliza la clavija de red como dispositivo de desconexión, deberá poder accionarse fácilmente.*

Nota: *Este producto debe utilizarse en espacios interiores. No está diseñado ni se ha probado para uso al aire libre o en embarcaciones.*

CE Este producto cumple los requisitos de todas las Directivas de la UE aplicables legalmente. Encontrará la declaración de conformidad completa en: www.Bose.com/static/compliance.

ADVERTENCIA: *No exponga este aparato a salpicaduras o goteo. No coloque encima o cerca del aparato objetos que contengan líquidos, como jarrones. Al igual que con cualquier producto electrónico, evite que se derramen líquidos en los componentes del sistema, ya que podrían producirse fallos o fuego.*

Sólo Japón:

Nota: *Establezca una conexión de tierra antes de conectar el enchufe a la red eléctrica.*

©2009 Bose Corporation. Ninguna parte de este trabajo podrá reproducirse, modificarse, distribuirse o usarse de ninguna otra manera sin permiso previo y por escrito.

INSTRUCCIONES DE SEGURIDAD IMPORTANTES

1. **Lea las siguientes instrucciones.**
2. **Guarde estas instrucciones.**
3. **Tenga presentes todas las advertencias.**
4. **Siga todas las instrucciones.**
5. **No utilice este aparato cerca del agua.**
6. **Límpielo sólo con un trapo seco.**
7. **No bloquee las aberturas de ventilación. Realice la instalación de acuerdo con las instrucciones del fabricante.**
8. **No lo instale cerca de fuentes de calor, tales como radiadores, salidas de aire caliente, cocinas u otros aparatos (incluidos amplificadores) que generen calor.**
9. **No elimine el mecanismo de seguridad del enchufe con toma a tierra o polarizado. Los enchufes polarizados disponen de dos clavijas, una de mayor tamaño que la otra. Los enchufes con toma a tierra tienen dos clavijas y un tercer terminal de tierra. La patilla más ancha y el tercer terminal se incluyen como medida de seguridad. Si el enchufe suministrado no encaja en la toma, póngase en contacto con un electricista para sustituir la toma antigua.**
10. **Proteja el cable de alimentación de forma que nadie lo pise ni quede pinzado, en particular cerca de enchufes, receptáculos de tomas múltiples y salidas del aparato.**
11. **Utilice sólo conexiones y accesorios suministrados por el fabricante.**
12. **Utilícelo sólo con el carrito, soporte, trípode, abrazadera o mesa suministrados por el fabricante o incluidos con el dispositivo. Cuando utilice un carrito, tenga cuidado al mover el carrito con el dispositivo para evitar que caiga y produzca daños.**
13. **Desenchufe el aparato si se produce una tormenta eléctrica o si no lo va a utilizar durante periodos prolongados de tiempo.**
14. **Toda reparación debe ser realizada por personal cualificado. Lleve el dispositivo a reparar si presenta algún daño, por ejemplo, si el cable de alimentación o el enchufe están dañados, si se han vertido líquidos o se han caído objetos sobre el dispositivo o ha estado expuesto a la lluvia o humedad, si no funciona correctamente o ha caído al suelo.**
15. **Para prevenir el riesgo de incendio o descarga eléctrica, evite la sobrecarga de los enchufes, alargadores o receptáculos de las tomas.**
16. **Evite que caigan objetos o líquidos sobre el producto,** ya que podrían entrar en contacto con puntos de niveles de voltaje altos o partes que podrían sufrir un cortocircuito y causar incendios o descargas eléctricas.
17. **Consulte las indicaciones de seguridad en la caja del producto.**
18. **Utilice fuentes de alimentación adecuadas**. Conecte el producto a una fuente de alimentación, tal y como se describe en las instrucciones de funcionamiento o en el propio producto.
19. **El aparato no debe recibir salpicaduras ni mojarse, por lo que cualquier objeto que contenga líquido, como jarrones, no debe colocarse sobre éste.**
20. **No coloque sobre el aparato o cerca de éste llamas vivas como, por ejemplo, velas.**
21. **LED de encendido –** Indica el estado de encendido.
    Azul: el sistema está encendido

Información sobre productos que generan ruido eléctrico

Este equipo se ha probado y ha quedado demostrado que cumple con los límites para dispositivos digitales de clase A, de acuerdo con el apartado 15 de las normas de la FCC. Estos límites están diseñados para ofrecer una protección razonable contra las interferencias perjudiciales en un entorno comercial. Este equipo genera, utiliza y puede irradiar energía de radiofrecuencia y, si no se instala y se utiliza de acuerdo con las instrucciones suministradas, podría ocasionar interferencias perjudiciales para las comunicaciones por radio. La utilización de este equipo en una zona residencial podría causar interferencias dañinas. En ese caso, la corrección de la interferencia correrá a cargo del usuario.

Este producto cumple las especificaciones canadienses para dispositivos de clase A ICES-003.

CONTENIDO

INTRODUCCIÓN 1

Bienvenido 1
Características y ventajas 1
Características del producto 2

INSTALACIÓN DEL SISTEMA 3

Configuraciones del sistema 3
Configuración del sistema 4
Configuración en posición contraída 4
Configuración en posición extendida 4
Extensión de la matriz de altavoces 5
Encendido del sistema 5

INFORMACIÓN OPERATIVA 6

Conexiones y controles 6
Salidas del panel posterior 7
Conexión de las fuentes 7
Ajuste de los controles del Canal 1 (micrófono) 8
Ajuste de los controles del Canal 2 8
Aplicación del preajuste ToneMatch® de guitarra acústica 9
Escenarios de conexión 9
Aula 9
Presentaciones 10
Actuaciones musicales en solitario 11
Actuaciones de DJ 11
Configuración avanzada utilizando el motor de audio T1 ToneMatch® 12
Un solo músico 12
Varios músicos 13
Configuración mixta 13

CUIDADO Y MANTENIMIENTO 14

Cuidado del producto 14
Limpieza 14
Resolución de problemas 14
Foro de Mensajes de la Comunidad Bose® 15
Cómo solicitar servicio 15
Accesorios 15
Garantía limitada y registro 16
Qué debe hacer para obtener servicio de garantía limitada: 16
Información técnica 17
Datos mecánicos 17
Datos eléctricos 17
Entrada y salida de audio 17

INTRODUCCIÓN

Bienvenido

Gracias por comprar el Bose® L1® *Compact* Portable Line Array System. Este sistema proporciona sonido de calidad para audiencias de unas cien personas y va destinado tanto a músicos que amplifican sus instrumentos como a DJ itinerantes o presentadores de un acontecimientos especiales.

Esta guía del usuario ofrece instrucciones detalladas para la configuración y utilización del sistema L1® *Compact* y explica cómo conectar diversas fuentes e audio. Si desea más información sobre el uso de este sistema, incluidas sugerencias, técnicas y preguntas frecuentes, visite la página Web www.Bose.com/musicians en Internet.

Características y ventajas

- **Transpórtelo en un viaje** – Todo el sistema es lo bastante ligero para transportarlo en un solo viaje.
- **Configúrelo en un minuto** – Los componentes de interbloqueo del sistema L1® *Compact* permiten configurar el sistema en menos de un minuto. No se necesitan cables para altavoces externos. Una caja de graves integrada con interfaz de usuario intuitiva elimina la necesidad de componentes aparte.
- **Llene la sala con un sistema** – La tecnología de altavoces Bose® Spatial Dispersion™ proporciona casi 180º de cobertura de sonido balanceado tonalmente para evitar puntos muertos, lo que resulta idóneo tanto si realiza actuaciones en directo como si reproduce música pregrabada y tanto si actúa en cafés como en salas con aforos de cien personas.
- **Megafonía y monitor combinado** – La audiencia disfruta de una experiencia de escucha más consistente e íntima, ya que el sistema se sitúa por detrás del intérprete y sirve como monitor para el escenario y como sistema de amplificación para la audiencia. El intérprete controla el sonido por sí solo.
- **Versatilidad** – Además de actuaciones musicales, el L1® *Compact* proporciona sonido de calidad para una amplia variedad de usos generales, incluidas presentaciones, celebraciones, alocuciones y reproducción de música para cien personas aproximadamente.
- **Procesamiento de señales ToneMatch®** integrado - Proporciona un elevado nivel de personalización de tonos del micrófono o instrumento para brindar una experiencia de escucha que la mayoría de los músicos sólo pueden conseguir empleando un estudio de grabación.
- **Dos opciones de configuración** – El sistema L1® *Compact* puede utilizarse en posición contraída para pequeñas audiencias o en posición extendida para audiencias mayores.

Características del producto

El L1® *Compact* Portable Line Array System se suministra en dos cajas. Desembale cuidadosamente las cajas y compruebe que dispone de todos los artículos que se indican en esta página.

ADVERTENCIA: *Mantenga las bolsas de plástico fuera del alcance de los niños, para evitar el peligro de asfixia.*

El sistema L1® *Compact* se compone de:

- Pedestal L1® *Compact*
- Matriz de altavoces L1® *Compact*
- Extensiones L1® *Compact*

El sistema L1® *Compact* incluye una funda para el pedestal y una bolsa de transporte acolchada para las Extensiones L1® *Compact*.

Caja del pedestal	Caja de las extensiones
Pedestal L1® *Compact* con matriz de altavoces 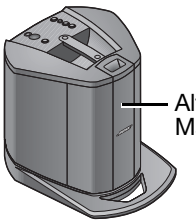 	Extensiones L1® *Compact* 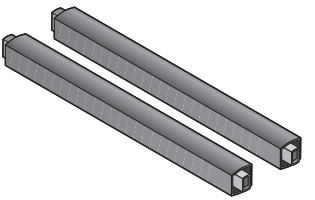
Cable de alimentación de CA 	Funda de transporte de las extensiones 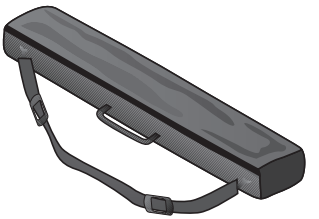
Funda del pedestal 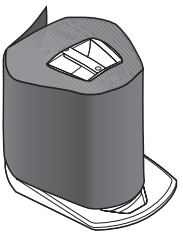	

Si desea obtener una lista completa de equipos y accesorios opcionales, visite: www.Bose.com/musicians.

INSTALACIÓN DEL SISTEMA

Configuraciones del sistema

Puede configurar el versátil sistema L1® *Compact* en dos posiciones exclusivas. El ejemplo de abajo ayuda a identificar rápidamente la posición ideal para cada caso.

Posición contraída

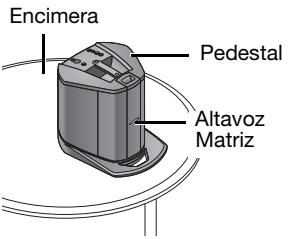

Audiencias reducidas

- Actuaciones acústicas íntimas
- Reproducción de música
- Presentaciones
- Alocuciones

Posición extendida

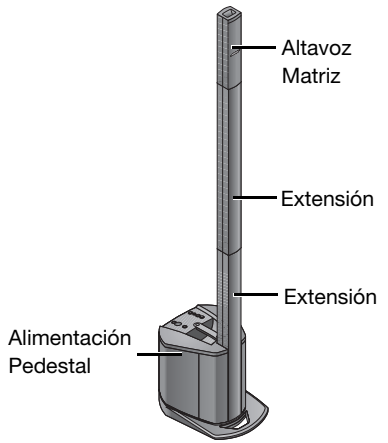

Audiencias mayores

- Actuaciones musicales – auditorios/cafés
- Actuaciones de DJ
- Anuncios – espacios más amplios

Las extensiones L1® *Compact* no son necesarias cuando se utiliza el L1® *Compact* Portable Line Array System en posición contraída. Se incluyen para situaciones en las que se necesita elevar la matriz de altavoces para proyectar sonido de audiencias más amplias.

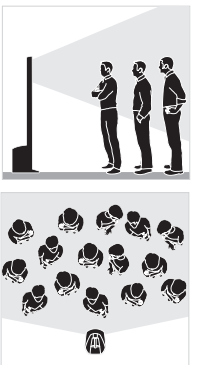

Configuración del sistema

Antes de realizar ninguna conexión, deberá configurar el L1® *Compact* Portable Line Array System en posición contraída (el sistema se entrega en posición contraída) o en posición extendida.

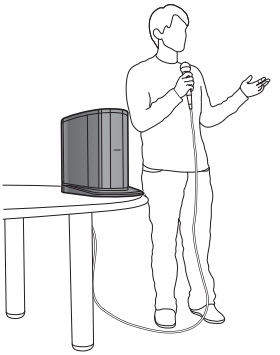

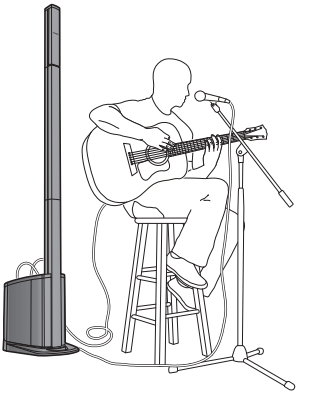

Configuración en posición contraída

Para obtener un sonido de mayor calidad y garantizar que los oyentes que están sentados disfrutan de toda la gama de frecuencias del sistema, sitúelo sobre una mesa (tal como se muestra arriba) a nivel del oído o en la parte delantera de un escenario (no mostrado). De este modo el sonido podrá proyectarse clara y uniformemente a toda la audiencia.

Configuración en posición extendida

En salas más amplias o con audiencias más numerosas, donde el sonido pueda ser bloqueado por obstáculos, conviene configurar el L1® *Compact* Portable Line Array System en posición extendida.

Extensión de la matriz de altavoces

Una vez instalado el sistema:

1. Deslice la matriz de altavoces hacia arriba y fuera del pedestal y apártelo temporalmente.

   Nota: *Las dos extensiones L1® Compact son idénticas. Puede emplear cualquiera de ellas en la parte superior o inferior, pero si utiliza una, deberá utilizar la otra.*

2. Alinee el conector de la parte inferior de la extensión con la entrada del pedestal y, a continuación, deslice la extensión en el pedestal.

   Procure insertar totalmente la extensión en la entrada del pedestal para asegurar estabilidad y una buena conexión.

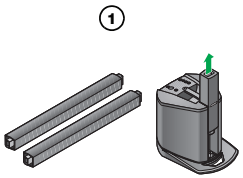

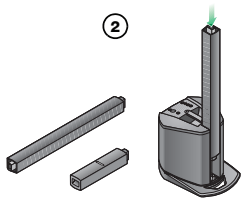

3. Alinee la extensión restante y presiónela firmemente en su posición.
4. Alinee la matriz de altavoces y presiónela firmemente en su posición.

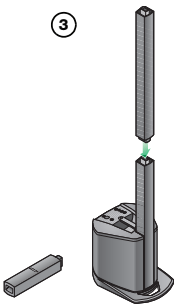

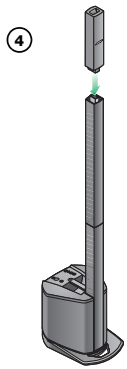

Encendido del sistema

1. Compruebe que el interruptor de alimentación se encuentra apagado (posición hacia abajo).
2. Conecte un extremo del cable de alimentación al conector del pedestal.
3. Enchufe el otro extremo en una toma eléctrica activa.

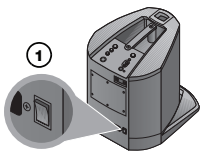

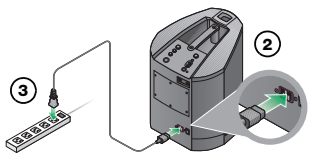

4. Antes de encender el sistema, conecte las fuentes de sonido. Consulte “Información operativa” en la página 6, y “Conexión de las fuentes” en la página 7.

INFORMACIÓN OPERATIVA

Conexiones y controles

El panel de control del pedestal proporciona todos los conectores, controles e indicadores necesarios para el funcionamiento del equipo.

Canal 1 (entrada de micrófono)

La entrada del canal 1 sólo debe utilizarse con micrófono. El procesamiento de señales ToneMatch® integrado proporciona un elevado nivel de personalización de tonos para brindar una experiencia de escucha que la mayoría de los músicos sólo pueden conseguir empleando un estudio de grabación.

1. **Indicador de señal/recorte –** Muestra el estado de la señal de entrada en color.
   - Verde: señal de entrada presente
   - Rojo: corte en la de señal de entrada
2. **Control de volumen –** Ajusta el volumen del micrófono.
3. **Control de agudos –** Ajusta la cantidad de agudos del micrófono.
4. **Control de graves –** Ajusta la cantidad de graves del micrófono.
5. **Entrada de micrófono** – Entrada analógica para conectar un cable de micrófono XLR balanceado. Se incorpora un preajuste de micrófono ToneMatch®.

Canal 2 (canal de utilidad – entrada múltiple)

6. **Indicador de señal/recorte –** Muestra el estado de la señal de entrada en color.
   - Verde: señal de entrada presente
   - Rojo: corte en la de señal de entrada
7. **Control de volumen** – Ajusta el volumen general de todas las fuentes de entrada conectadas al Canal 2.
8. **Entrada estéreo de ⅛ (3.5 mm) de pulgada –** Entrada analógica para conectar fuentes de audio, como reproductores portátiles de mp3, radio por satélite, ordenadores portátiles, proyectores de vídeo y tarjetas inteligentes.
9. **Entrada estéreo RCA –** Entrada analógica para conectar fuentes de audio, como reproductores de DVD, reproductores de cintas de vídeo, consolas de videojuegos, mezcladores de DJ, teclados y otros instrumentos. Para conseguir resultados óptimos, conecte las señales izquierda y derecha.
10. **Entrada de ¼ de pulgada –** Entrada analógica balanceada para conectar guitarras y otros instrumentos. Acepta cables TS no balanceados o TRS balanceados de ¼ de pulgada.
11. **Interruptor ToneMatch® –** Cuando conecte una guitarra acústica a la entrada de ¼ de pulgada, mueva el interruptor a la posición Ⓜ para activar un preajuste ToneMatch®. Cuando conecte cualquier otro instrumento que no sea una guitarra acústica a la entrada de ¼ de pulgada, baje el interruptor hasta la posición Line Level.
12. **LED de encendido –** Indica el estado de encendido.
    Azul: el sistema está encendido

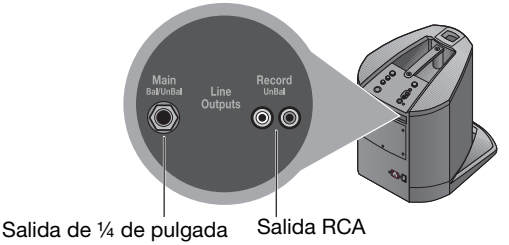

Salidas del panel posterior

Salida de ¼ de pulgada – Salida analógica mono que acepta cables TS no balanceados o TRS balanceados de ¼ de pulgada. Puede emplearse para enlazar múltiples sistemas L1® *Compact* conectando la salida de ¼ de pulgada desde un sistema L1® *Compact* a la entrada de ¼ de pulgada (Canal 2) en un segundo sistema L1® *Compact*. Esto sirve para proporcionar cobertura adicional en espacios más amplios. También puede emplear la salida de ¼ de pulgada para conectar un sistema doméstico de megafonía y utilizar el sistema L1® *Compact* como su monitor personal.

Nota: *El uso de un cable TS no balanceado producirá una caída en el nivel de audio de -6 dBu.*

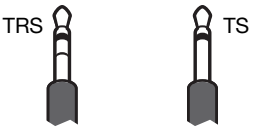

Salida RCA – Salida analógica mono de nivel de línea para conectar dispositivos de audio, como grabadores de CD y grabadores Flash. Para conseguir resultados óptimos, conecte las señales izquierda y derecha.

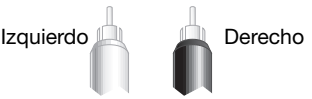

Conexión de las fuentes

Antes de conectar una fuente de sonido, gire el control de **volumen** del canal totalmente en sentido antihorario.

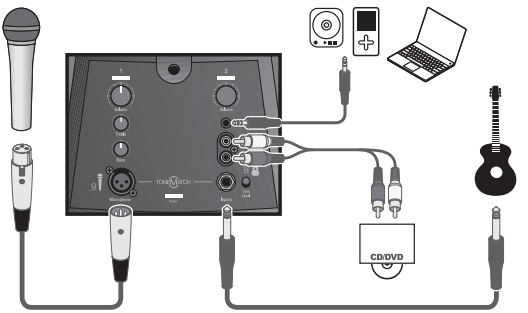

Ajuste de los controles del Canal 1 (micrófono)

El Canal 1 sólo debe utilizarse con un micrófono dinámico manual. No conecte ninguna otra fuente a esta entrada.

1. Antes de utilizar el micrófono, gire el control de **volumen** del Canal 1 totalmente en sentido antihorario.
2. Mientras habla por el micrófono, ajuste el control de **volumen** al nivel deseado.

   Para obtener resultados óptimos, mantenga el micrófono cerca de los labios mientras habla. Si mantiene el micrófono a más de 7,6 cm (3 pulgadas) de los labios cuando habla, el volumen general será más bajo y la claridad podrá verse afectada.

   La entrada de micrófono del Canal 1 dispone de un preajuste ToneMatch® integrado para optimizar automáticamente el sonido del micrófono.
3. Ajuste los controles **Treble** y **Bass** para realizar ajustes más finos de acuerdo con sus preferencias personales.

Ajuste de los controles del Canal 2

Cuando conecte una fuente de audio a cualquiera de las entradas del Canal 2, siga estos pasos para ajustar el volumen.

1. En el pedestal, gire el control de **volumen** del Canal 2 totalmente en sentido antihorario.
2. Conecte la fuente de audio a la entrada correspondiente del Canal 2.

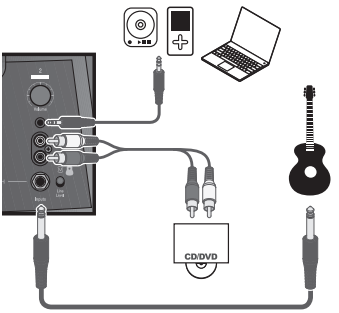

3. Gire el control de **volumen** del Canal 2 en sentido horario hasta que el indicador de volumen se ilumine en verde o amarillo.

   Si el indicador de volumen se ilumina en rojo constante, baje el volumen.

   Nota: *Puede conectar múltiples fuentes de audio, una a cada una de las entradas del Canal 2 al mismo tiempo. Sin embargo, deberá ajustar el volumen de cada dispositivo fuente para conseguir la mezcla deseada.*

Aplicación del preajuste ToneMatch® de guitarra acústica

Puede acceder al preajuste ToneMatch® conectando la entrada de ¼ de pulgada en el Canal 2 y moviendo el interruptor ToneMatch® a la posición Ⓜ. El preajuste ToneMatch® está diseñado específicamente para uso con una guitarra acústica.

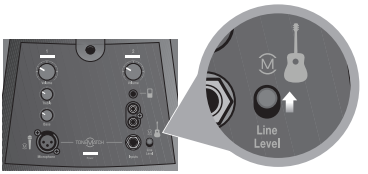

Nota: *El interruptor del preajuste ToneMatch® sólo afecta a la entrada de ¼ de pulgada. El sonido procedente de los dispositivos conectados a la entrada estéreo de ⅛ de pulgada y la entrada RCA estéreo no se ven afectadas.*

Escenarios de conexión

Hay muchas formas de conectar y utilizar el sistema L1® *Compact*. Las páginas siguientes muestran algunos ejemplos de escenarios típicos.

Aula

Un escenario de configuración típica para un aula podría incluir un reproductor de DVD conectado al sistema L1® *Compact*.

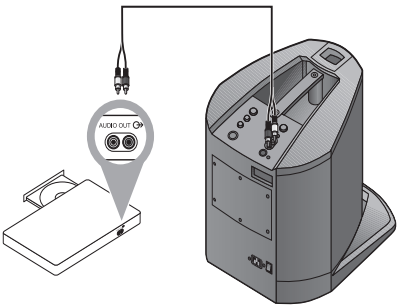

Presentaciones

Conecte la salida de audio desde el ordenador portátil y realice presentaciones multimedia.

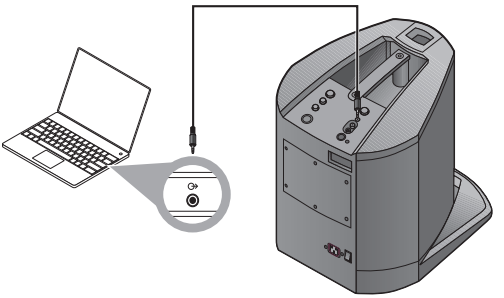

En auditorios, la configuración podría incluir dos sistemas L1® *Compact*, varios micrófonos y un pequeño mezclador.

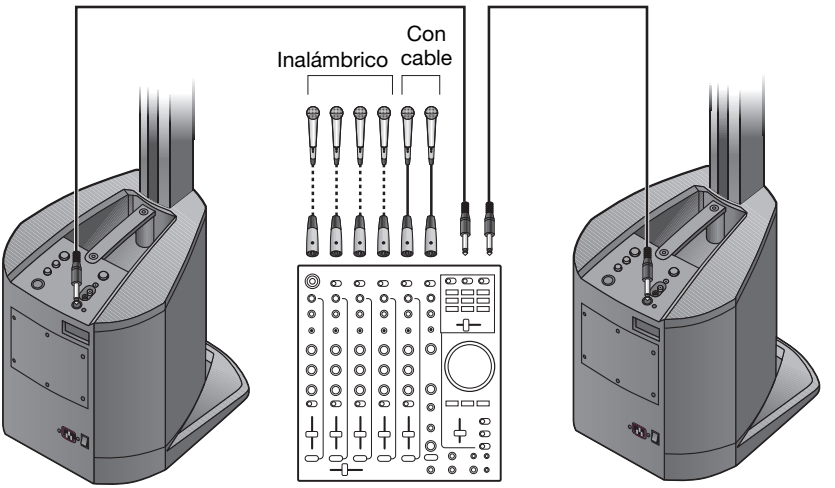

Actuaciones musicales en solitario

Las diversas entradas del sistema L1® *Compact* permiten que un solista conecte un micrófono vocal, un instrumento musical y pistas de apoyo.

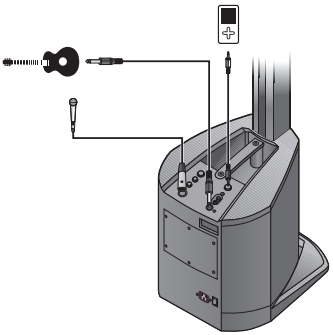

Actuaciones de DJ

Los DJ pueden emplear múltiples fuentes de entrada (reproductor de CD, reproductor de MP3, etc.) conectadas a un mezclador. En este escenario, dos salidas del mezclador se introducen en dos sistemas L1® *Compact* obtener sonido estéreo.

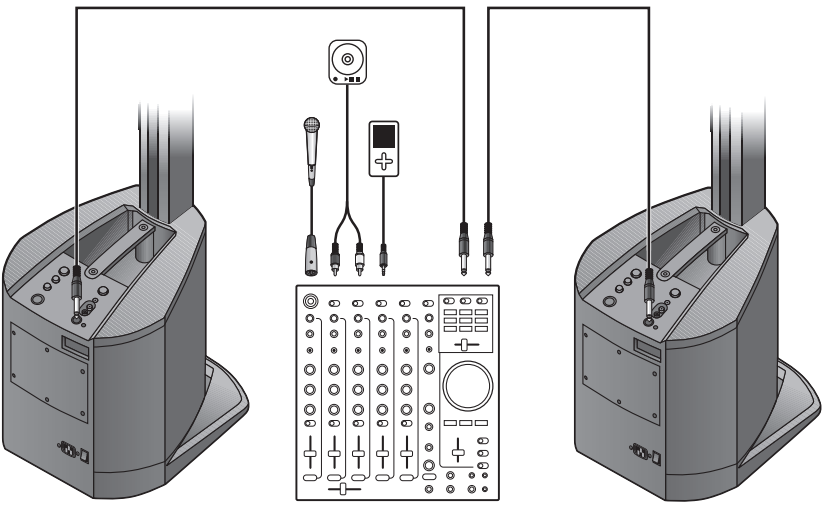

Configuración avanzada utilizando el motor de audio T1 ToneMatch®

Para actuaciones más exigentes, el músico puede añadir el motor de audio T1 ToneMatch® opcional a su configuración. El T1 ofrece entradas y salidas ampliadas, acceso a efectos de calidad, procesamiento dinámico y nuestra biblioteca formas de tonos más avanzada. Además, el motor de audio T1 ToneMatch® ofrece prestaciones de entrada/salida adicionales.

El motor de audio T1 ToneMatch® opcional requiere la fuente de alimentación opcional. Para obtener más información sobre el motor de audio T1 ToneMatch®, visite www.Bose.com/musicians.

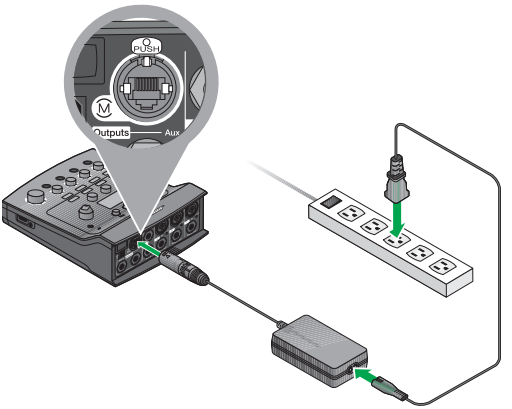

Un solo músico

Un solo músico puede añadir un micrófono y un motor de audio T1 ToneMatch® a su configuración.

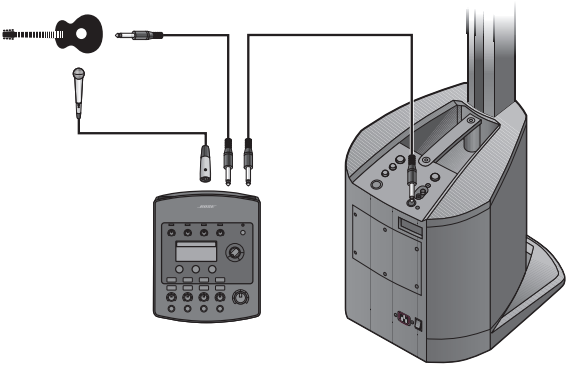

Varios músicos

En este escenario, un dúo de teclado-guitarra canta y toca a través de un solo motor de audio T1 ToneMatch® y de un sistema L1® *Compact*.

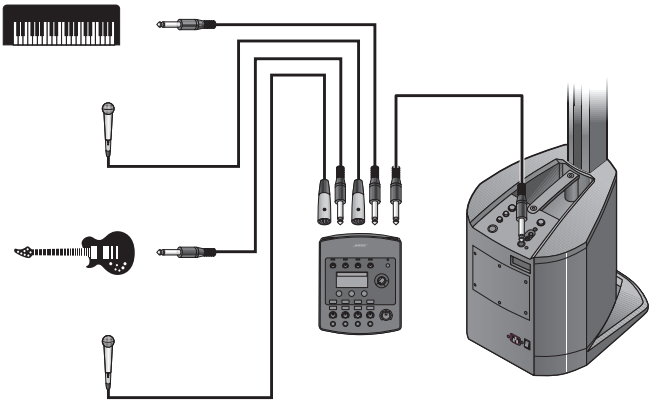

Configuración mixta

Una configuración más elaborada con varios músicos puede ser la que se muestra debajo. Este escenario emplea dos sistemas L1® *Compact* y un motor de audio T1 ToneMatch®..

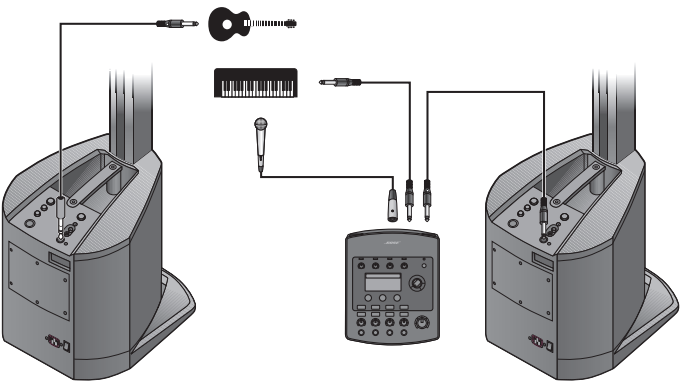

CUIDADO Y MANTENIMIENTO

Cuidado del producto

Limpieza

- Limpie las superficies del producto empleando un paño suave y seco.
- No use disolventes, sustancias químicas ni detergentes que contengan alcohol, amoníaco o abrasivos.
- No use ningún aerosol cerca del producto ni permita la entrada de ningún líquido por abertura alguna.
- Si es necesario, puede aspirar con cuidado la rejilla del pedestal L1® *Compact*.

Resolución de problemas

Si tiene algún problema al utilizar este producto, le sugerimos que pruebe las siguientes soluciones.

Herramientas recomendadas para la solución de problemas

- Cable de alimentación de CA de repuesto
- Cables con terminación para teléfono XLR y de ¼ de pulgada

Problema	*Solución*
El sistema está enchufado, el interruptor de alimentación está encendido, pero el LED de encendido está apagado	• Asegúrese de que está utilizando el cable de alimentación incluido con el pedestal L1® *Compact*. • Compruebe que el cable de alimentación está totalmente conectado en el pedestal y la toma de CA. • Asegúrese de que hay corriente en la toma de CA. Compruébelo enchufando una lámpara u otro equipo a la misma toma de CA. • Pruebe otro cable de alimentación. • Si es posible, puede otro pedestal.
El LED de alimentación está encendido, pero no hay sonido	• Compruebe que el control de **volumen** se encuentra en un nivel alto en el pedestal. • Asegúrese de que el control de volumen del instrumento musical está a un nivel alto. • Compruebe que el instrumento o la fuente de audio están conectados a la entrada correspondiente. • Conecte el instrumento o la fuente de audio al pedestal con un cable diferente.
Faltan frecuencias medias a altas en la matriz de altavoces L1® *Compact*	• Cuando se encuentra en posición contraída, coloque siempre el sistema en una encimera de modo que quede a la altura de los oídos de la audiencia. • Compruebe que las extensiones L1® *Compact* y la matriz de altavoces L1® *Compact* están firmemente asentadas en sus conectores. • Asegúrese de que las conexiones no están dobladas ni rotas. • Intente limpiar los contactos de las partes superior e inferior del altavoz con un pulverizador de limpieza para aparatos electrónicos.
El instrumento o la fuente de audio suenan distorsionados	• Baje el volumen de la fuente de audio conectada. • Si está conectando un mezclador externo, compruebe que los controles de ecualización de bajo, medio y alto del mezclador se encuentran en la posición media. • Reduzca la salida del mezclador.

Problema	*Solución*
El micrófono recibe realimentación	• Coloque el micrófono de modo que no apunte directamente a su matriz de altavoces L1® *Compact* correspondiente. • Coloque el micrófono de modo que casi le toque los labios. • Pruebe con otro micrófono. • Pruebe otra posición para el L1® *Compact* Portable Line Array System y/o el vocalista en el escenario. • Aumente la distancia del altavoz al micrófono. • Si utiliza un procesador de efectos vocales, asegúrese de que no contribuye a la realimentación.

Foro de Mensajes de la Comunidad Bose®

Para interactuar con otros propietarios de productos L1® y obtener consejos sobre cómo sacar el máximo partido de su L1® *Compact* Portable Line Array System, visite el Foro de Mensajes de la Comunidad de Músicos Bose® en: http://Bose.infopop.cc/eve.

Cómo solicitar servicio

Para obtener ayuda adicional a la hora de resolver problemas, póngase en contacto con el Equipo de servicio técnico y atención al cliente de música en vivo de Bose® llamando al teléfono (877) 335-2673 o visite nuestra área de asistencia técnica en línea en www.Bose.com/musicians.

Accesorios

Visite www.Bose.com/musicians o llame al (800) 905-0886 para obtener más información sobre accesorios.

Garantía limitada y registro

Su L1® *Compact* Portable Line Array System está cubierto por una garantía transferible limitada. Los detalles sobre la garantía se encuentran en la tarjeta de registro del producto que se incluye en el embalaje. Consulte en la tarjeta las instrucciones para registrarse.En caso de no registrarse, la garantía limitada no se verá afectada.

Qué debe hacer para obtener servicio de garantía limitada:

Devuelva el producto, acompañado del comprobante de compra de un distribuidor autorizado de Bose®, utilizando el procedimiento siguiente:

1. Póngase en contacto con las oficinas de Bose en su país/región (visite Global.Bose.com si necesita información de contacto de Bose en su país/región) para obtener instrucciones específicos sobre devolución y transporte.
2. Etiquete y envíe el producto, con franqueo pagado, a la dirección que le suministre el centro de servicio autorizado.
3. Consigne visiblemente en el exterior de la caja el número de autorización de devolución. Se rechazarán las cajas que no tengan el debido número de autorización de devolución.

El L1® *Compact* Portable Line Array System está cubierto por patentes emitidas o pendientes en EE UU y otros países.

Números de serie y registro del producto

Este puede ser un buen momento para registrar los números de serie del sistema aquí y en la tarjeta de registro del producto.

Matriz de altavoces L1® *Compact* _____

Pedestal L1® *Compact* _____

Extensiones L1® *Compact* _____

Bose le recomienda que conserve el recibo de compra junto con esta guía.

Información técnica

Datos mecánicos

Pieza	*Dimensiones*	*Peso*
Pedestal L1® *Compact* con matriz de altavoces	41,8 x 33,9 x 42,6 cm (alto x ancho x fondo) (16½ x 13¼ x 16¾ pulgadas)	11,2 kg (24,6 libras)
Matriz de altavoces L1® *Compact*	40,8 x 7 x 7,1 cm (alto x ancho x fondo) (16 x 2¾ x 2¾ pulgadas)	1,35 kg (3,0 libras)
Extensiones L1® *Compact* (2)	83 x 7 x 7,1 cm (largo x alto x ancho) (32½ x 2¾ x 2¾ pulgadas)	1,05 kg cada uno (2,3 libras)
Posición contraída (montada)	41,8 x 33,9 x 42,6 cm (16½ x 13¼ x 16¾ pulgadas)	11,2 kg (24,6 libras)
Posición extendida (montada)	199,5 x 33,9 x 42,6 cm (78½ x 13¼ x 16¾ pulgadas)	13,3 kg (29,2 libras)

Cajas de embalaje	*Peso*
Altavoces L1® *Compact*	13,8 kg (30,4 libras)
Extensiones L1® *Compact*	3,4 kg (7.5 libras)

Datos eléctricos

- Potencia nominal de CA
  100-240 V ∿ 50/60 Hz 200W max
- Corriente máxima de irrupción
  230 V: 18,2 Amps
  120 V: 9,7 Amps

BOSE, L1 y TONEMATCH son marcas comerciales de Bose Corporation registradas en EE UU y otros países.

INFORMATIONS RELATIVES À LA SÉCURITÉ

Veuillez lire cette notice d'utilisation

Prenez le temps de lire attentivement les instructions de cette notice d'utilisation. Elles vous seront précieuses pour installer et utiliser correctement votre système et vous aideront à tirer le meilleur parti de sa technologie. Conservez cette notice d'utilisation pour référence ultérieure.

AVERTISSEMENT : *Afin de limiter les risques d'incendie ou d'électrocution, n'exposez pas l'appareil à la pluie ou à l'humidité.*

AVERTISSEMENT : *Afin de limiter les risques d'électrocution, ne démontez pas ce système à moins de disposer des qualifications requises. Adressez-vous à un réparateur qualifié.*

CAUTION

RISK OF ELECTRICAL SHOCK
DO NOT OPEN

CAUTION: TO REDUCE THE RISK OF ELECTRIC SHOCK,
DO NOT REMOVE COVER (OR BACK).
NO USER-SERVICEABLE PARTS INSIDE.
REFER SERVICING TO QUALIFIED PERSONNEL.

AVIS

RISQUE DE CHOC ÉLECTRIQUE
NE PAS OUVRIR

ATTENTION : POUR RÉDUIRE LE RISQUE DE DÉCHARGE ÉLECTRIQUE, NE RETIREZ PAS LE COUVERCLE (OU L'ARRIÈRE). IL NE SE TROUVE À L'INTÉRIEUR AUCUNE PIÈCE POUVANT ÊTRE RÉPARÉE PAR L'USAGER. S'ADRESSER À UN RÉPARATEUR COMPÉTENT.

Le symbole représentant un éclair avec une flèche à l'intérieur d'un triangle équilatéral est utilisé pour prévenir l'utilisateur de la présence d'une tension électrique dangereuse non isolée à l'intérieur de l'appareil. Cette tension est d'un niveau suffisamment élevé pour représenter un risque d'électrocution.

Le symbole représentant un point d'exclamation à l'intérieur d'un triangle équilatéral, tel qu'il figure sur le système, signale à l'utilisateur la présence d'instructions importantes relatives au fonctionnement et à l'entretien de l'appareil dans cette notice d'installation.

ATTENTION : *Cet appareil doit être connecté à une prise électrique dotée d'une mise à la terre.*

ATTENTION : *N'apportez aucune modification au système ou aux accessoires. Toute modification non autorisée peut compromettre votre sécurité, le respect des réglementations et les performances.*

ATTENTION : *Ne jamais placer d'objets enflammés, tels que des bougies allumées, sur l'appareil.*

ATTENTION : *Lorsque la fiche d'alimentation est utilisée comme dispositif de débranchement de l'appareil, elle doit rester facilement accessible.*

Remarque : *Ce produit doit être utilisé à l'intérieur. Il n'a pas été conçu ni testé pour une utilisation en extérieur, dans des véhicules ou sur des bateaux.*

CE Ce produit est conforme à toutes les directives de la Communauté Européenne qui s'y appliquent. L'attestation complète de conformité est disponible à l'adresse www.Bose.com/static/compliance.

AVERTISSEMENT : *Protégez l'appareil de tout risque de ruissellement ou d'éclaboussure. Ne placez pas d'objets contenant des liquides, tels que des vases, sur l'appareil. Comme avec tout appareil électronique, veillez à ne pas renverser de liquides sur aucune partie de l'appareil. Les liquides peuvent provoquer des pannes et/ou un risque d'incendie.*

Japon uniquement :

Remarque : *Avant de brancher l'appareil à ne prise électrique, vérifiez que celle-ci est bien raccordée à la terre.*

©2009 Bose Corporation. Toute reproduction, modification, distribution ou autre utilisation, même partielle, de ce document est interdite sans autorisation écrite préalable.

INSTRUCTIONS IMPORTANTES RELATIVES À LA SÉCURITÉ

1. **Veuillez lire ces instructions.**
2. **Veuillez conserver ces instructions.**
3. **Respectez tous les avertissements.**
4. **Suivez toutes les instructions.**
5. **N'utilisez pas cet appareil à proximité d'eau ou d'une source d'humidité.**
6. **Utilisez uniquement un chiffon sec pour le nettoyage.**
7. **Ne bloquez jamais les orifices d'aération. Suivez les instructions du fabricant pour l'installation.**
8. **N'installez pas cet appareil à proximité d'une quelconque source de chaleur, telle qu'un radiateur, une arrivée d'air chaud, un four ou tout autre appareil (notamment les amplificateurs) produisant de la chaleur.**
9. **Ne tentez pas de modifier les dispositifs de sécurité que constituent les fiches de type terre ou polarisées. Les fiches polarisées sont équipées de deux bornes de largeurs différentes. Les fiches de type terre sont équipées de deux bornes et d'un orifice pour la mise à la terre. Ces deux types de dispositifs ont pour but d'assurer votre sécurité. Si la prise fournie ne s'adapte pas à votre prise de courant, consultez un électricien pour qu'il remplace cette prise obsolète.**
10. **Protégez le cordon d'alimentation contre les risques de piétinement ou de pincement, notamment au niveau des fiches, des prises de courant et des branchements à l'appareil.**
11. **Utilisez uniquement les accessoires spécifiés par le fabricant.**
12. **Utilisez uniquement le chariot, le support, le trépied, l'équerre ou la table spécifié(e) par le fabricant ou vendu(e) avec l'appareil. Lorsque vous utilisez un chariot, faites attention à ne pas vous blesser en déplaçant l'ensemble chariot/appareil, car celui-ci risque de basculer.**
13. **Débranchez cet appareil pendant les orages ou au cours des longues périodes de non utilisation.**
14. **Confiez toute réparation à du personnel qualifié. Une réparation est nécessaire lorsque l'appareil a été endommagé de quelque façon que ce soit (endommagement du cordon d'alimentation ou de la fiche électrique, renversement d'un liquide ou de tout objet sur l'appareil, exposition de l'appareil à la pluie ou à l'humidité, mauvais fonctionnement, chute de l'appareil, etc.).**
15. **Pour éviter tout risque d'incendie ou d'électrocution, ne surchargez pas les prises murales, les rallonges ou les prises multiples.**
16. **Ne laissez jamais d'eau ou d'objets pénétrer à l'intérieur du produit** : des éléments sous tension pourraient être touchés ou il pourrait se produire un court-circuit susceptible d'entraîner un incendie ou un risque d'électrocution.
17. **Consultez les marquages de sécurité sous le boîtier du produit.**
18. **Utilisez des sources d'alimentation appropriées** – Branchez le produit sur une source d'alimentation appropriée, comme indiqué dans les instructions relatives au fonctionnement ou signalé sur le produit.
19. **Protégez l'appareil de tout risque de ruissellement ou d'éclaboussure. Ne placez pas d'objets contenant des liquides, tels que des vases, sur l'appareil.**
20. **Ne placez jamais d'objets enflammés, tels que des bougies allumées, sur l'appareil.**
21. **Diode de mise sous tension –** Indique l'état d'alimentation.
    Bleue : Le système est sous tension

Informations sur les produits générateurs de bruit électrique

Ce matériel a fait l'objet de tests prouvant sa conformité aux limites imposées aux appareils numériques de classe A, conformément à la partie15 des réglementations de la FCC. Ces limites sont conçues pour offrir une protection raisonnable contre les interférences nuisibles dans des lieux commerciaux. Ce matériel génère, utilise et est susceptible d'émettre de l'énergie à des fréquences radio. À ce titre, s'il n'est pas installé ou utilisé conformément aux instructions, il est susceptible de perturber les communications radio. L'utilisation de cet équipement dans une zone résidentielle risque de provoquer des interférences nuisibles, auquel cas l'utilisateur devra remédier au problème à ses propres frais.

Ce produit est conforme aux spécifications de la réglementation ICES-003 de classe A du Canada.

TABLE DES MATIÈRES

INTRODUCTION 1

Bienvenue 1
Caractéristiques et avantages 1
Présentation 2

CONFIGURATION 3

Configurations du système 3
Installation du système 4
Installation en position repliée 4
Installation en position développée 4
Développement de l'enceinte Array 5
Alimentation électrique du système 5

INFORMATIONS D'UTILISATION 6

Connexions et réglages 6
Sorties en panneau arrière 7
Raccordement des sources 7
Réglages du canal 1 (microphone) 8
Réglages du canal 2 8
Utilisation du préréglage pour guitare acoustique ToneMatch® 9
Exemples de connexion 9
Salle de classe 9
Présentations 10
Spectacle musical par un soliste 11
Disc Jockey 11
Installation avec le moteur audio T1 ToneMatch® 12
Musicien seul 12
Plusieurs musiciens 13
Installation mixte 13

ENTRETIEN 14

Entretien du produit 14
Nettoyage 14
Dépannage 14
Forum des utilisateurs Bose® 15
Service après-vente 15
Accessoires 15
Garantie limitée et enregistrement 16
Obligations de votre part pour bénéficier du service de garantie : 16
Informations techniques 17
Spécifications mécaniques 17
Spécifications électriques 17
Entrées et sorties audio 17

INTRODUCTION

Bienvenue

Nous vous remercions d'avoir fait l'acquisition du système Bose® L1® *Compact* Portable Line Array. Que ce soit pour un musicien cherchant à amplifier le son de ses instruments, un DJ chargé d'une soirée ou pour tout événement spécial, ce système offrira un son de grande qualité pour un public d'une centaine de personnes.

Cette notice technique contient les instructions d'installation, de connexion et d'utilisation de votre système L1® *Compact*. Pour plus d'informations sur l'utilisation de ce système (conseils, techniques et questions fréquentes), visitez le site Internet www.Bose.com/musicians.

Caractéristiques et avantages

- **Compact et léger** – L'ensemble du système est suffisamment léger pour être transporté en une seule fois.
- **Installation en une minute** – Les composants à enclenchement du système L1® *Compact* permettent de l'installer en moins d'une minute. Aucune enceinte externe à raccorder. Le caisson de basses intégré et son interface intuitive éliminent tout besoin de composants séparés.
- **Un son ample avec un seule système** – qu'il s'agisse de musique en direct ou en playback, que ce soit dans un bar ou dans une salle de 100 places, la technologie Bose® Spatial Dispersion™ assure une couverture sonore bien équilibrée sur près de 180°, sans zones mal desservies.
- **La combinaison d'un système de sonorisation et d'une enceinte de monitoring** – Le public bénéficie d'une écoute à la fois équilibrée dans toutes les zones et intime, car le système est installé derrière le musicien et fait office à la fois de retour pour celui-ci et de système d'amplification pour le public. Le musicien contrôle le son à lui seul.
- **Souplesse d'emploi** – Outre ses performances musicales, le L1® *Compact* permet de disposer d'un son de qualité pour de nombreuses occasions courantes (présentations, fêtes, discours et playback) rassemblant une centaine de personnes.
- **Le procédé de traitement du signal ToneMatch®** assure un niveau élevé de réglage de la tonalité du microphone ou de l'instrument, afin d'offrir une qualité d'écoute que la plupart des musiciens n'obtiennent qu'en studio d'enregistrement.
- **Deux options d'installation** : le système L1® *Compact* peut être utilisé en position repliée pour les faibles publics, ou développée pour les publics plus importants.

Présentation

Le système L1® *Compact* Portable Line Array est livré en deux cartons. Déballez les éléments avec précaution et vérifiez la présence de tous les composants indiqués sur cette page.

AVERTISSEMENT : *Pour éviter tout risque d'étouffement, gardez les sacs plastiques hors de portée des enfants.*

Composition du système L1® *Compact* :

- Socle amplificateur L1® *Compact*
- Enceinte Array L1® *Compact*
- Extensions L1® *Compact*

Le système L1® *Compact* est fourni avec une housse pour le socle amplificateur et un sac de transport rembourré pour les extensions L1® *Compact*.

Carton du socle amplificateur	**Carton des extensions**
Socle amplificateur L1® *Compact* avec l'enceinte Array 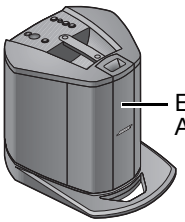 	Extensions L1® *Compact* 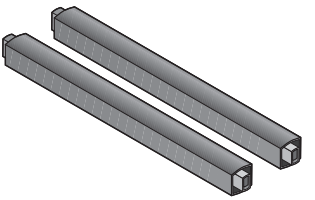
Cordon d'alimentation secteur 	Sac de transport des extensions 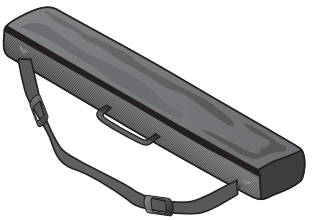
Housse du socle amplificateur 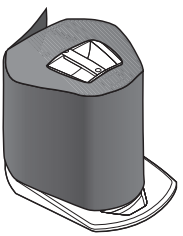	

Vous trouverez une liste complète des équipements et accessoires facultatifs sur le site Web www.bose.com/musicians.

CONFIGURATION

Configurations du système

Le système L1® *Compact* peut être monté selon deux configurations. Les exemples suivant permettent d'identifier la position la mieux adaptée à votre cas.

Position repliée

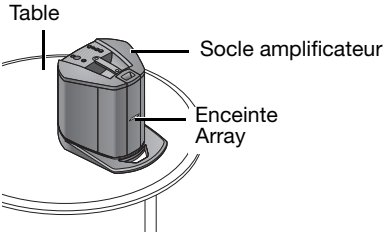

Public réduit

- Performances acoustiques : effet d'intimité
- Playback et accompagnement
- Présentations

Position développée

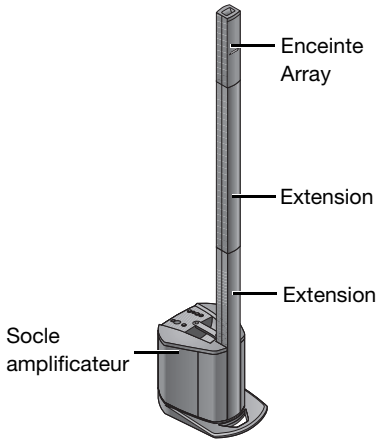

Public important

- Performances musicales – auditorium/bar
- Disc Jockey
- Sonorisation – grands espaces

Les extensions L1® *Compact* ne sont pas nécessaires lorsque le système portable L1® *Compact* est en position repliée. Elles sont destinées aux situations où il est nécessaire de surélever l'enceinte Array pour projeter le son vers un public important.

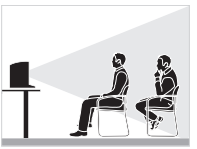

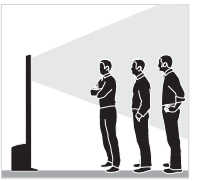

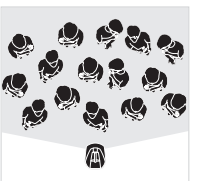

Installation du système

Avant de réaliser les connexions, installez le système portable L1® *Compact* en position repliée (tel qu'il se présente pour le transport) ou développée.

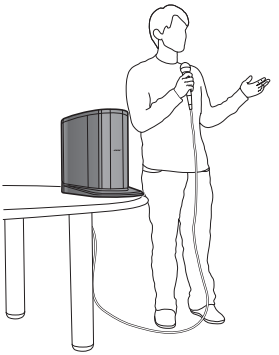

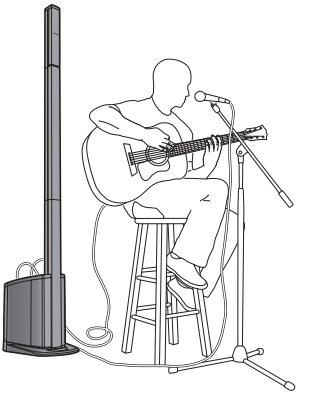

Installation en position repliée

Pour obtenir la meilleure qualité sonore et permettre à un public assis d'entendre toute la dynamique du système, positionnez celui-ci sur une table (installation non représentée ci-dessus) au niveau des oreilles ou à l'avant de la scène (installation non représentée). Le son sera alors projeté de façon claire et équilibrée pour tout le public.

Installation en position développée

Pour les salles de grande taille et les publics importants, et dans toute situation où le son pourrait être bloqué par des obstacles, il est conseillé d'installer le système L1® *Compact* en position développée.

Développement de l'enceinte Array

Lorsque le système est en place :

1. Faites glisser l'enceinte Array vers le haut pour la dégager du socle amplificateur, et mettez-la de côté.

   Remarque : *Les deux extensions L1® Compact sont identiques. Vous pouvez les placer indifféremment en haut ou en bas, mais vous devez utiliser les deux à la fois.*

2. Alignez le connecteur à la base d'une extension sur la fiche du socle amplificateur, puis insérez l'extension dans le socle.

   Veillez à l'insérer en entier dans le logement du socle amplificateur pour assurer sa stabilité et la qualité de la connexion.

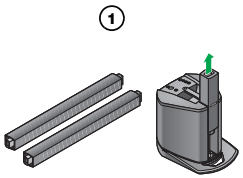

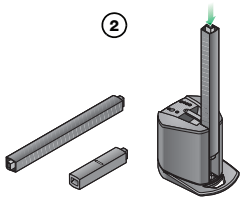

3. Alignez l'autre extension et insérez-la en place.
4. Alignez l'enceinte Array et insérez-la en place.

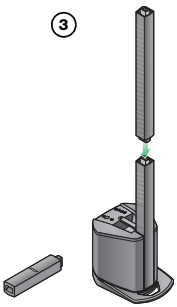

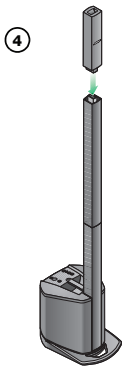

Alimentation électrique du système

1. Vérifiez que le commutateur de mise sous tension est en position coupée (orienté vers le bas).
2. Connectez le cordon d'alimentation à la prise secteur du socle amplificateur.
3. Branchez l'autre extrémité à une prise électrique.

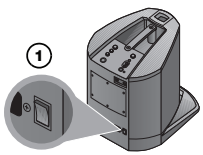

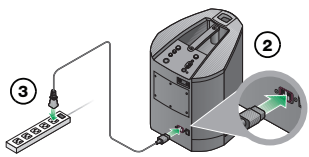

4. Avant de mettre le système sous tension, connectez les sources sonores. Voir « Informations d'utilisation » à la page 6, et « Raccordement des sources » à la page 7.

INFORMATIONS D'UTILISATION

Connexions et réglages

Le panneau de commandes du socle amplificateur regroupe tous les connecteurs, contrôles et voyants nécessaires à l'utilisation.

Canal 1 (Entrée microphone)

Le canal 1 est réservé à un microphone.
Le procédé de traitement du signal Integrated ToneMatch® assure un niveau élevé de modification de la tonalité, afin d'offrir une qualité d'écoute que la plupart des musiciens n'obtiennent qu'en studio d'enregistrement.

1. **Indicateur signal/écrêtage –** Affichage du statut du signal d'entrée en couleur.
   - Vert : Signal présent sur l'entrée
   - Rouge: Écrêtage du signal d'entrée
2. **Contrôle de volume –** Réglage de volume du microphone.
3. **Contrôle des aigus–** Réglage des aigus du microphone.
4. **Contrôle des basses –** Réglage des graves du microphone.
5. **Entrée microphone** – Entrée analogique pour un microphone symétrique sur fiche XLR. Un préréglage microphone ToneMatch® est intégré.

Canal 2 (canal polyvalent – entrée multiple)

6. **Indicateur signal/écrêtage –** Affichage du statut du signal d'entrée en couleur.
   - Vert : Signal présent sur l'entrée
   - Rouge: Écrêtage du signal d'entrée
7. **Contrôle du volume** – Réglage de volume général de toutes les sources connectées au canal 2.
8. **Entrée stéréo ⅛" (3.5 mm) –** Entrée analogique pour diverses sources audio (lecteur MP3 portable, radio par satellite, ordinateur, projecteur vidéo, etc.)
9. **Entrée stéréo RCA –** Entrée analogique pour diverses sources audio (lecteur de DVD, magnétoscope, console de jeu vidéo, table de mixage, clavier, etc.) Il est recommandé de connecter les signaux de droite et gauche.
10. **Entrée ¼" –** Entrée analogique symétrique pour guitares et autres instruments. Elle reçoit des fiches ¼" TRS symétrique ou TS asymétrique.
11. **Commutateur ToneMatch® –** En cas de raccordement d'une guitare acoustique à l'entrée ¼", positionner Ⓜ ce commutateur de façon à activer le préréglage ToneMatch®. En cas de raccordement de tout autre instrument à l'entrée ¼", placer le commutateur sur la position Line Level.
12. **Diode de mise sous tension –** Indique l'état d'alimentation.

    Bleue : Le système est sous tension

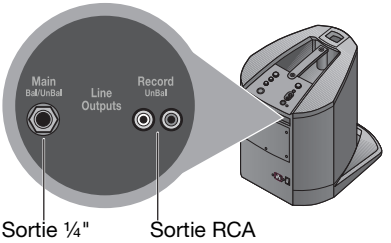

Sorties en panneau arrière

Sortie ¼" – Sortie analogique mono acceptant des connexions ¼" symétriques TRS ou TS asymétriques. Permet d'interconnecter plusieurs systèmes L1® *Compact* en reliant la sortie ¼" d'un système L1® *Compact* à l'entrée ¼" (canal 2) d'un second système L1® *Compact*. Cette opération permet d'obtenir une plus grande couverture des grands espaces. La sortie ¼" permet aussi de connecter un système de sonorisation et d'utiliser le système compact L1® *Compact* comme moniteur personnel.

Remarque : *L'utilisation d'une liaison TS asymétrique entraîne une chute de niveau de -6 dBu.*

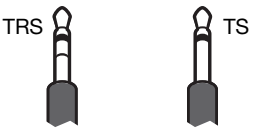

Sortie RCA – Sortie analogique mono de niveau ligne pour la connexion de divers périphériques audio (enregistreur de CD ou Flash par exemple). Il est recommandé de connecter les signaux de droite et gauche.

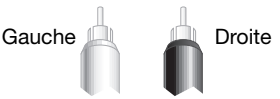

Raccordement des sources

Avant de connecter une source, placez le réglage **Volume** de ce canal en position minimale.

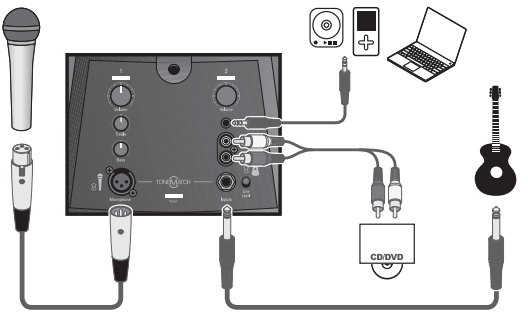

Réglages du canal 1 (microphone)

Le canal 1 est réservé à un microphone dynamique tenu à la main. Ne connectez pas d'autre type de source à cette entrée.

1. Avant d'utiliser le microphone, ajustez le réglage de volume du canal 1 au minimum.
2. Tout en parlant dans le microphone, réglez ensuite le **volume** au niveau désiré.

   Il est conseillé de maintenir le microphone à proximité des lèvres. Ne placez pas le microphone à plus de 8 cm environ des lèvres, sous peine de réduire le niveau et la clarté de la voix.

   L'entrée Microphone du canal 1 est dotée d'un préréglage ToneMatch® intégré qui optimise automatiquement le son du microphone.
3. Ajustez les réglages d'aigus (**Treble**) et de graves (**Bass**) selon les besoins.

Réglages du canal 2

Lorsque vous connectez une source audio à l'une des entrées du canal 2, suivez ces conseils pour ajuster le volume.

1. Sur le socle amplifié, ajustez le réglage **Volume** du canal 2 au minimum.
2. Connectez la source audio à l'entrée marquée Channel 2 appropriée.

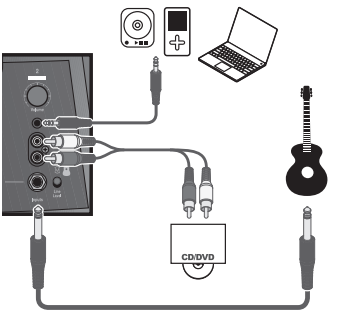

3. Tournez le bouton **Volume** du canal 2 dans le sens des aiguilles d'une montre jusqu'à ce que l'indicateur de signal soit vert ou jaune.

   Si cet indicateur reste rouge, réduisez le volume.

   Remarque : *Il est possible de connecter simultanément plusieurs sources audio aux diverses entrées du canal 2. Toutefois, vous devez alors ajuster le volume de chaque source pour obtenir la balance souhaitée.*

Utilisation du préréglage pour guitare acoustique ToneMatch®

Pour utiliser le préréglage ToneMatch®, connectez la source à l'entrée ¼" du canal 2 et placez le commutateur ToneMatch® en position Ⓜ. Le préréglage ToneMatch® est spécifiquement conçu pour une guitare acoustique.

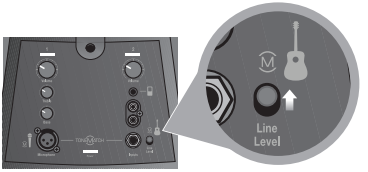

Remarque : *Le commutateur ToneMatch® n'agit que sur l'entrée ¼". Les sons des appareils ou instruments connectés aux entrées stéréo ⅛" et RCA ne sont pas affectés par ce commutateur.*

Exemples de connexion

Il existe de nombreuses façons de connecter et utiliser le système L1® *Compact*. Voici quelques exemples d'utilisation typiques.

Salle de classe

Une installation typique d'une salle de classe peut comporter un lecteur de DVD connecté au système L1® *Compact*.

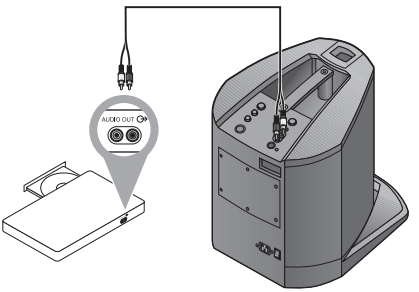

INFORMATIONS D'UTILISATION

Présentations

Le raccordement de la sortie audio d'un ordinateur portable permet d'assurer des présentations multimédias.

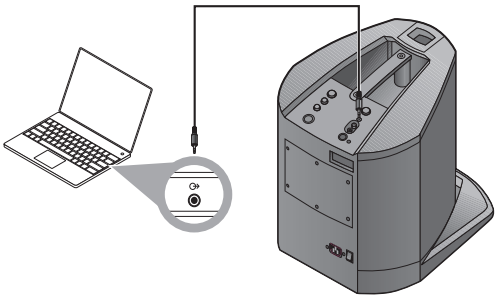

Dans un auditorium, l'installation peut par exemple se composer de deux systèmes L1® *Compact*, avec plusieurs microphones et une petite table de mixage.

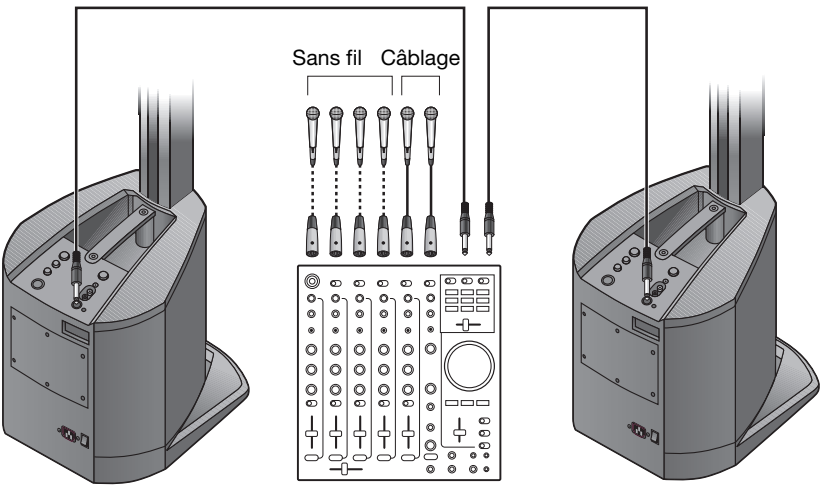

Spectacle musical par un soliste

Les diverses entrées du système L1® *Compact* permettent à un soliste de connecter à la fois un microphone, un instrument de musique et un lecteur en playback.

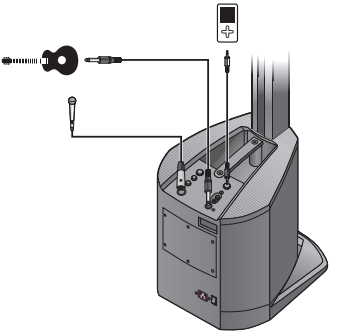

Disc Jockey

Les disc jockeys utilisent plusieurs sources (lecteur de CD, lecteur MP3, etc.) connectés à une table de mixage. Dans cet exemple, deux sorties d'une table de mixage sont connectées à deux systèmes L1® *Compact* pour gérer le son en stéréo.

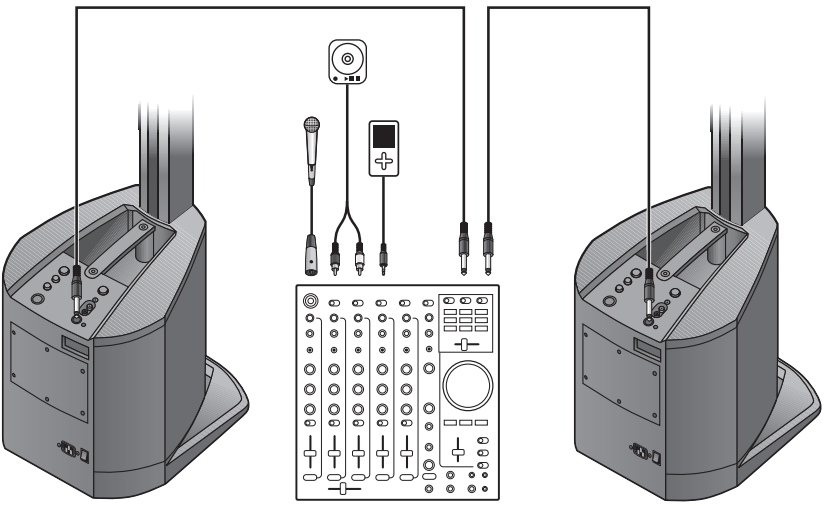

Installation avec le moteur audio T1 ToneMatch®

Pour des conditions exigeantes, un musicien peut intégrer le moteur audio T1 ToneMatch® (en option) à son installation. Le T1 offre des possibilités supplémentaires d'entrées et de sorties, des effets de qualité, un traitement de la dynamique et la possibilité d'utiliser notre bibliothèque de paramétrage de la tonalité. De plus, le moteur audio T1 ToneMatch® offre des possibilités d'entrées et de sorties supplémentaires.

Le moteur audio T1 ToneMatch® nécessite sa propre alimentation secteur (facultative) Pour en savoir plus sur le moteur audio T1 ToneMatch®, visitez la page www.Bose.com/musicians.

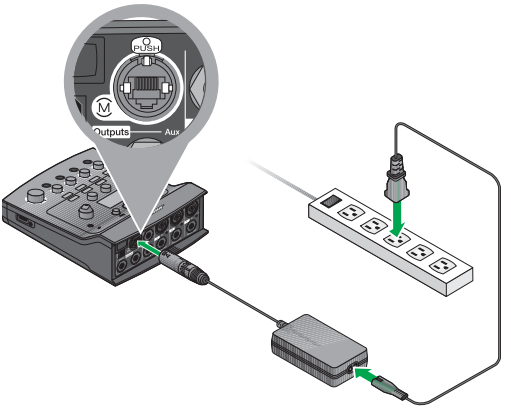

Musicien seul

UN musicien seul peut ajouter un microphone et le moteur audio T1 ToneMatch® à son installation.

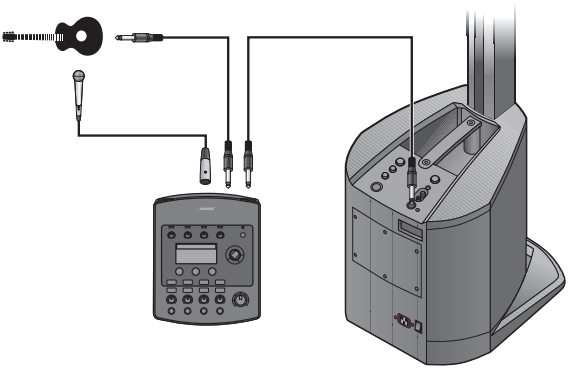

Plusieurs musiciens

Dans ce cas de figure, un duo piano-guitare chante et joue via un unique moteur audio T1 ToneMatch® et un système L1® *Compact*.

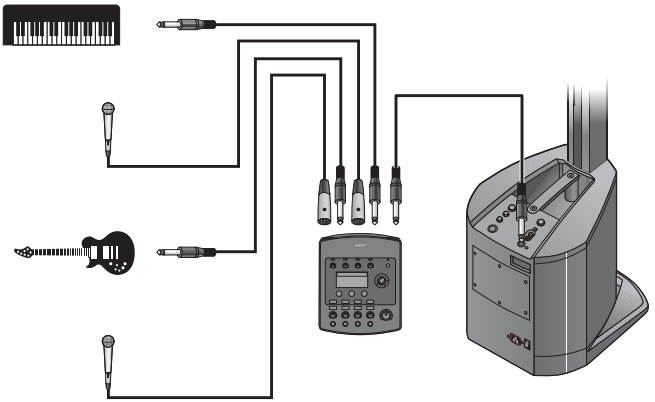

Installation mixte

Le diagramme ci-dessous présente un exemple d'installation à plusieurs musiciens plus élaborée. Cette installation fait appel à deux systèmes L1® *Compact* et à un moteur audio T1 ToneMatch®.

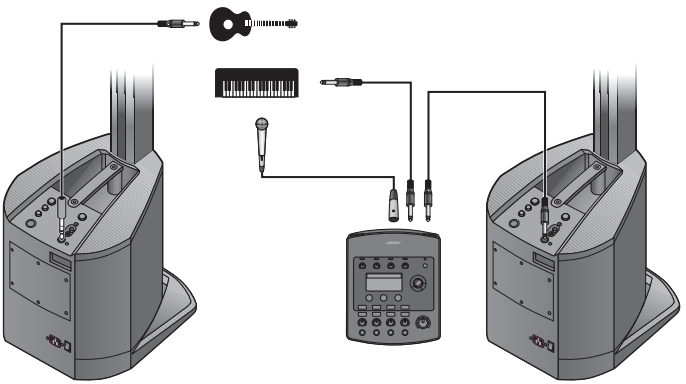

ENTRETIEN

Entretien du produit

Nettoyage

- Pour nettoyer les boîtiers du système, utilisez uniquement un chiffon doux et sec.
- N'utilisez pas de solvants, de produits chimiques, ni de liquides de nettoyage contenant de l'alcool, de l'ammoniac ou des substances abrasives.
- N'utilisez aucun aérosol à proximité du système et ne laissez aucun liquide pénétrer par une des ouvertures.
- Si nécessaire, vous pouvez utiliser avec précaution un aspirateur pour dépoussiérer la grille du socle amplificateur L1® *Compact*.

Dépannage

Si vous rencontrez des problèmes lors de l'utilisation de ce produit, essayez les solutions suivantes.

Outils de dépannage recommandés :

- Un cordon d'alimentation secteur de remplacement
- Des câbles équipés de fiches XLR et Jack ¼" (6,35 mm)

Problème	***Mesure corrective***
Le système est branché au secteur, l'interrupteur est en position de marche, mais la diode de mise sous tension ne s'allume pas.	• Utilisez le câble fourni vec le L1® *Compact*. • Vérifiez que le cordon d'alimentation est entièrement inséré dans le socle amplificateur et dans une prise électrique. • Vérifiez que la prise secteur fonctionne. Allumez une lampe ou un autre appareil à partir de cette prise. • Essayez avec un autre câble secteur. • Si possible, essayez un autre socle amplificateur.
La diode de mise sous tension est allumée mais aucun son n'est émis.	• Vérifiez que le contrôle du volume n'est pas en position minimum sur le socle amplificateur. • Vérifiez que le contrôle du volume n'est pas en position minimum sur votre instrument. • Vérifiez que l'instrument ou la source audio sont bien raccordés au connecteur approprié. • Connectez l'instrument ou la source audio au socle amplificateur à l'aide d'un autre câble.
Faiblesse du son dans les médiums ou les aigus émis par le L1® *Compact*	• Lorsque le système est en position repliée, placez-le toujours sur une table afin qu'il se trouve au niveau des oreilles du public. • Vérifiez que les extensions L1® *Compact* et l'enceinte Array L1® *Compact* sont correctement insérées dans leurs connecteurs. • Vérifiez que les bornes de connexion ne sont pas pliées ou cassées. • Essayez de nettoyer les bornes de connexion des deux parties de l'enceinte avec un aérosol adapté aux connexions électroniques.
Le son des instrument ou de la source audio est distordu	• Réduisez le volume de la source audio. • Si vous utilisez une table de mixage externe, vérifiez que les réglages d'égalisation des plages graves, médiums et aigus sont en position médiane. • Réduisez le niveau de sortie de la table de mixage.

Problème	*Mesure corrective*
Le microphone provoque un problème de larsen	• Orientez le microphone de façon à ce qu'il ne soit pas dirigé directement vers son enceinte L1® *Compact*. • Essayez de positionner le microphone presque à toucher vos lèvres. • Essayez un autre microphone. • Modifiez la position du système L1® *Compact* et/ou du chanteur sur la scène. • Augmentez la distance entre l'enceinte et le microphone. • Si vous utilisez un processeur d'effets pour voix, assurez-vous qu'il ne contribue pas au problème de larsen.

Forum des utilisateurs Bose®

Pour communiquer avec d'autres utilisateurs de systèmes L1® et échanger des conseils d'utilisation du système portable L1® *Compact*, visitez le forum Bose® Musicians Community Message Board à l'adresse : http://Bose.infopop.cc/eve.

Service après-vente

Pour toute aide en cas de problème, contactez le service clients de Bose®, Live Music Customer Service Product and Technical Support, au numéro (877) 335 2673 (USA et Canada) ou consultez le site Internet www.Bose.com/musicians.

Accessoires

Consultez le site Internet www.bose.com/musicians ou appelez le (800) 905-0886 pour obtenir des informations sur les accessoires disponibles.

Garantie limitée et enregistrement

Votre système portable L1® *Compact* est couverte par une garantie limitée transférable. Les conditions détaillées de la garantie limitée sont notées sur la carte d'enregistrement qui accompagne votre système. Consultez la carte pour toutes instructions sur l'enregistrement. En cas d'oubli, les droits que vous confère cette garantie limitée ne s'en trouveront pas affectés.

Obligations de votre part pour bénéficier du service de garantie :

Renvoyer le produit avec la preuve de son achat auprès d'un revendeur Bose® agréé, en procédant comme ci-dessous :

1. Contactez la filiale Bose de votre pays ou zone géographique (consultez la page Global.Bose.com pour trouver cette information) pour obtenir les instructions nécessaires pour l'expédition ;
2. Envoyez le produit, en port payé, à l'adresse communiquée par le service après-vente agréé ;
3. Indiquez clairement sur l'emballage extérieur tout numéro d'autorisation de retour. (Les colis ne portant pas de numéro d'autorisation de retour, si ce dernier a été communiqué, seront refusés.

Le système portable L1® *Compact* est protégé par des brevets accordés ou en instance, aux USA et dans d'autres pays.

Numéros de série et enregistrement du produit

Il est recommandé de noter dès maintenant les numéros de série de vos composants, ici et sur votre carte d'enregistrement.

Enceinte Array L1® *Compact* _____

Socle amplificateur L1® *Compact* _____

Extensions L1® *Compact* _____

Bose recommande de conserver vos ticket de caisse et carte de garantie avec ce guide.

Informations techniques

Spécifications mécaniques

Pièce	Dimensions	Poids
Socle amplificateur L1® *Compact* avec enceinte Array	16½" (H) x 13¼" (L) x 16¾" (P) (41,8 cm x 33,9 cm x 42,6 cm)	24,6 lbs. (11,2 kg)
Enceinte Array L1® *Compact*	16" (H) x 2¾" (L) x 2¾" (P) (40,8 cm x 7 cm x 7,1 cm)	3,0 lbs. (1,35 kg)
Extensions L1® *Compact* (2)	32½" (H) x 2¾" (L) x 2¾" (P) (83 cm x 7 cm x 7,1 cm)	2,3 lbs. (1,05 kg) chacune
Position repliée (assemblé)	16½" (H) x 13¼" (L) x 16¾" (P) (41,8 cm x 33,9 cm x 42,6 cm)	24,6 lbs. (11,2 kg)
Position développée (assemblé)	78½" (H) x 13¼" (L) x 16¾" (P) (199,5 cm x 33,9 cm x 42,6 cm)	29,2 lbs. (13,3 kg)

Cartons d'expédition	Poids
Enceinte L1® *Compact*	30,4 lbs. (13,8 kg)
Extensions L1® *Compact*	7,5 lbs. (3,4 kg)

Spécifications électriques

- Alimentation
  100-240V ∿ 50/60Hz 200W max
- Intensité maximale (crête)
  230V : 18,2 A
  120V : 9,7 A

BOSE, L1, et TONEMATCH sont des marques déposées de Bose Corporation aux États-Unis et dans d'autres pays.

Better sound through research®

©2009 Bose Corporation, The Mountain,
Framingham, MA 01701-9168 USA
AM317638 Rev.01

www.Bose.com/musicians

317638-0010